Elektro Deichsel Stapler

LEDS 14 C

TRAGFÄHIGKEIT 1.400 kg

Die neuen Doosan LEDS Geräte:

Die beste Lösung...
Ihrer Transportprobleme!

Konzeptionelle Merkmale

- Robustes, stabiles 4-Punkt Fahrwerk bei geringsten, kompakten Fahrzeugabmessungen
- Kräftiger Antriebsmotor
- Sparsamer Energieverbrauch und hohe Servicefreundlichkeit
- Exzellente Wendigkeit bei kleinem Wenderadius

Bedienungselemente

- Multifunktions-Deichselkopf mit integriertem Handschutz
- Fahrschalter für stufenlose Vor- und Rückwärtsfahrt
- Große Wipptaster für proportionales Heben und Senken
- Fahren mit hochgestellter Deichsel

Serienmäßige Ausstattung

- Moderne AC-Technik für Fahren und Heben
- Seitlicher Batteriewechsel
- Antriebsbandage Vulkollan
- Lastrollen Vulkollan Tandem

Optionen

- Batterie 24v von 180 Ah - 250 Ah

Herstellerangaben und Ausführungsmerkmale				01-2015
Kennzeichen	**Typenbezeichnung des Herstellers**			**LEDS14C**
	Antrieb			Elektro
	Bedienung			Geh
	Tragfähigkeit	Q	t	1,40
	Lastschwerpunktabstand	C	mm	600
	Lastabstand, RTA	X	mm	770
	Radstand	y	mm	1337
Gewicht	Eigengewicht, incl. Batterie		kg	850
	Achslast mit Last vorn / hinten		kg	820/1430
	Achslast ohne Last vorn / hinten		kg	525/325
Fahrwerk	Bereifung			Vulkollan
	Radgröße Antrieb		mm	ø230 x 80
	Radgröße Lastrad		mm	ø85 / 78
	Radgröße Stützräder		mm	ø125 x 50
	Spurweite vorn		mm	446
	Spurweite hinten		mm	385
Grundabmessungen	Hub	h3	mm	s. Tabelle
	Höhe Deichsel in Fahrstellung	h14	mm	1260
	Höhe gesenkt	h13	mm	90
	Gesamtlänge	l1	mm	1900
	Länge einschl. Gabelrücken	l2	mm	705
	Gesamtbreite	b1	mm	700
	Gabelzinkenmaße	e / l/s	mm	185/1195/55
	Gabelaußenabstand	b5	mm	570
	Bodenfreiheit Mitte Radstand	m2	mm	30
	Arbeitsgangbreite Palette 800x1200 längs	Ast	mm	2276
	Wenderadius	Wa	mm	1490
Leistungsdaten	Fahrgeschwindigkeit mit / ohne Last		km/h	5,5
	Hubgeschwindigkeit mit / ohne Last		m/s	
	Senkgeschwindigkeit mit / ohne Last		m/s	
	Steigfähigkeit mit / ohne Last		%	7/12
	Bremse			generatorisch
E- Motor	AC - Fahrmotor/ Leistung		kW	1
	DC - Hubmotor/ Leistung		kW	2,2
	Batterie nach DIN 43535 A / B / C / Sondertrog		2EPzS	DIN B
	Batteriespannung / Nennkapazität		V / Ah	24 / 250
	Batteriegewicht		kg	220
	Impulssteuerung für Fahren und Heben			AC-impuls

technische Änderungen behalten wir uns vor

Kenndaten Masthub		LEDS14C
Hubhöhe mm (h3)	Bauhöhe mm (h1)	Tragfähigkeit kg
1790	1295	1400
2090	1445	1400
2490	1645	1400
2890	1845	900
3290	2045	750

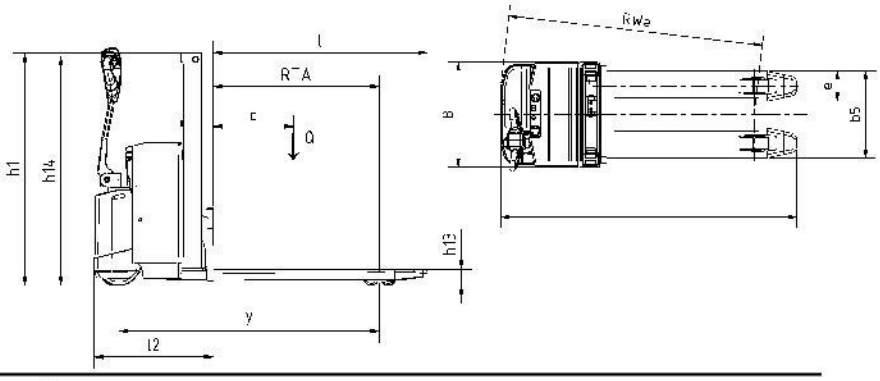

Gabelstapler - Service & Vermietung GmbH
Harald Kugler
STAPLER PLUS
88356 Ostrach
Im Grund 7
Tel. 07585-9303-0
Fax 07585-9303-99
info@kugler.net
www.kugler.net