Horizontal Kommissionierer

Horizontal Kommissionierer mit Bediener-Standplattform. Deichselbedienung (620 PF) oder mit servo unterstütztem Lenkrad (PFV). Der Antriebsmotor mit Fremderregung sorgt für ausgezeichnete Leistung und große Geschwindigkeit beim Transport der Lasten. Entwickelt zum horizontalen Lastentransport und zur Kommissionierung von Hand. Eine Batterie mit großer Kapazität sorgt für ausreichende Autonomie.

620 PF • 620 PFV

OMG S.p.A.
via dell'Artigianato, 12
46023 - GONZAGA (MN) Italy
Tel. + 39 0376 52.60.11
Fax. + 39 0376 58.80.08
www.omgindustry.com
info@omgindustry.com

we make ideas alive

Azienda Certificata
ISO 9001:2008 N°7236 MN
ISO 9001:2008 N°2335 MI

Kennzeichen	1.1	Hersteller			OMG S.p.A.
	1.2	Typenzeichen des Hersteller			620 PF 620 PFV
	1.3	Antrieb: E (Elektro)			E
	1.4	Bedienung : S (Lenkrad) P (Stand)			T / P S / P
	1.5	Tragkraft		Q (t)	2.0
	1.6	Lastschwerpunkt		c (mm)	600
	1.8	Lastabstand		X (mm)	980
	1.9	Radstand		Y (mm)	2.010
Gew	2.1	Eigengewicht (inkl.Batterie)		Kg	914
	2.2	Achslast (mit Last)	vorne/hinten	Kg	1.160 / 1.780
	2.3	Achslast (ohne Last)	vorne/hinten	Kg	230 / 684
Räder	3.1	Bereifung: plt(Polyurethan) vlk(Vulkollan)			vlk
	3.2	Reifengröße vorne		mm	245 / 150
	3.3	Reifengröße hinten		mm	85
	3.5	Reifen: Anzahl vorn/hinten (x=angetrieben)			1x + 2 / 4
	3.7	Spurweite hinten		b 10 (mm)	520
Grundabmessungen	4.2	Höhe Hubgerüst eingefahren		h1 (mm)	1.420
	4.4	Hub		h3 (mm)	120
	4.5	Höhe Hubgerüst ausgefahren		h4 (mm)	1.640
	4.7	Höhe Fahrerschutzdach		h6 (mm)	
	4.8	Höhe Plattform/Fahrersitz		h7 (mm)	155
	4.11	Zusatzhub		h9 (mm)	
	4.14	Plattformhub		h12 (mm)	155
	4.19	Gesamtlänge		l1 (mm)	2.510
	4.20	Länge einschließlich Gabelrücken		l2 (mm)	1.360
	4.21	Gesamtbreite		b1 / b2 (mm)	800
	4.22	Gabelzinkenmaße		s / e / l	60 / 180 / 1.150
	4.24	Gabelträgerbreite		b3 (mm)	550
	4.25	Maß über Gabeln		b5 (mm)	540
	4.27	Maß über Zwangsführungsrollen		b6 (mm)	
	4.31	Bodenfreiheit unter Hubgerüst	mit Last	m1 (mm)	55
	4.32	Bodenfreiheit mitte Radstand	mit Last	m2 (mm)	20
	4.34	Arbeitsgangbreite bei Palette 800 x 1200 Aufnahmeseite 1200		Ast (mm)	
		Arbeitsgangbreite bei Palette 800 x 1200 Aufnahmeseite 800		Ast (mm)	2.760
	4.35	Wenderadius		Wa (mm)	2.240
	4.39	Gesamthub		h3+h9 (mm)	
	4.40	Kommissionierhöhe		h12+1600 (mm)	1.755
	4.42	Breite Palette		b12 (mm)	800
	4.43	Länge Palette		l6 (mm)	1.200
	4.44	Lichte Weite Einstieg		(mm)	560
	4.45	Höhe Faherkabine		(mm)	
	4.46	Kabinenbreite		b9 (mm)	650
		Länge / Höhe / Breite Plattform		(mm)	560 / 650
Leistung	5.1	Fahrgeschwindigkeit	mit / ohne Last	Km / h	12 / 13
	5.2	Hubgeschwindigkeit	mit / ohne Last	m / s	0.04 / 0.05
	5.3	Senkgeschwindigkeit	mit / ohne Last	m / s	0.26 / 0.18
	5.10	Betriebsbremse M (mechanisch) I (hydraulisch) IV (generatorisch)			IV
	5.11	Parkbremse EM (elektromagnetisch)			EM
Motoren	6.1	Fahrmotor, Leistung S2 60 min		KW	2.6
	6.2	Hubmotor, Leistung S3 15%		KW	2
	6.3	Batterie nach DIN 43531 / 35 / 36 A, B, C, nein			nein
	6.4	Batteriespannung, Nennkapazität K5		V / Ah	24 / 300
	6.5	Batteriegewicht (± 5 %)		Kg	200
Sonst.	8.1	Art der Fahrsteuerung			MOS DC
	8.4	Schalldruckpegel am Fahrerohr		dB (A)	< 70
	8.6	Lenkung : E (elektrisch)			E

Technische Daten nach VDI 2198
Vorbehaltlich produktionsbedingter und / oder technischer Anderungen.

Servo unterstütze Lenkung (620 PF)	o	Übersetung 13 km/h	o
Servo unterstütze Lenkung (620 PFV)	s	klappbare Plattform 2.100 mm	o
Batteriewechsel seitlich	o	Scheinwerfer vorne	o
Batteriewechselwagen einfach	o	Elektromagnetische Bremse	s
Batteriewechselwagen doppelt	o	Elektronische Steuerung	s
Taster für vor/rückwärts in der Lehne	o	Elektromagnetische Parkbremse	s
Sondergabellänge	o	Betriebsstundenzähler u. Entladeanzeiger	s
spezielles Maß “x”	o	Kühlhausausführung	o

s=standard	o=optional

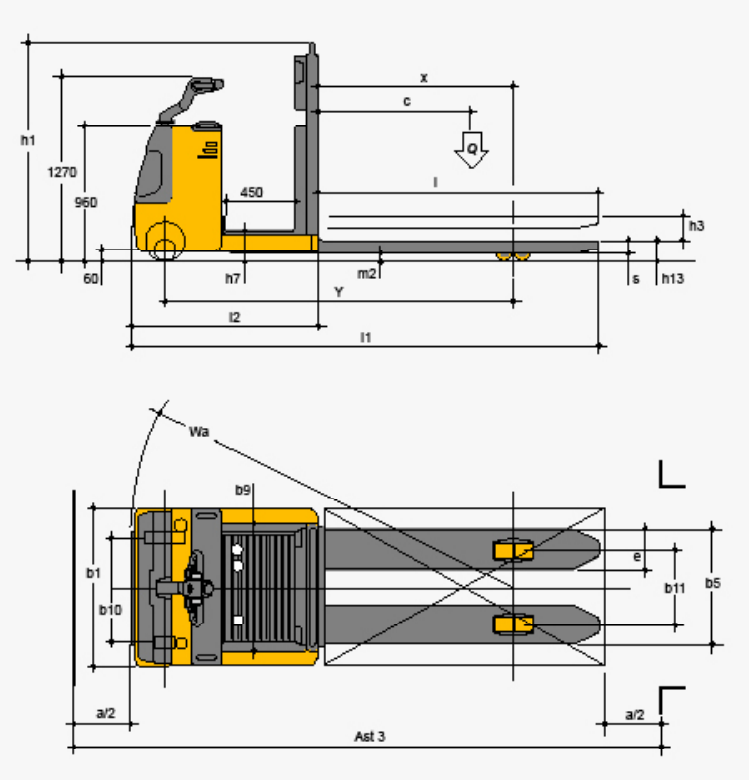

l		c	x	Y	l1	Wa	Ast3	(Q) t
1.150	mm	600	980	2.010	2.390	2.640	2.640	2.0
1.500	mm	750	850	1.880	2.740	2.940	2.940	2.0
2.250	mm	1.125	1.600	2.630	3.490	3.690	3.690	2.0
2.400	mm	1.200	1.750	2.780	3.640	3.840	3.840	2.0

www.omgindustry.com