Elektro Geh Gabelstapler

Elektro-Geh-Gabelstapler mit Freisicht Hubgerüst und Hubhöhen von 1.650 bis 4.200 mm verfügbar. Kräftige Motoren sorgen für feinfühlige Bedienung. Auch mit Proportionalsteuerung in der Deichsel, für Heben und Senken, erhältlich. Dank der enormen Wendigkeit und kompakten Bauweise das optimale Gerät für den innerbetrieblichen Transport.

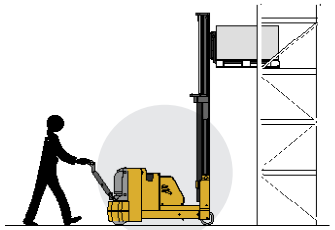

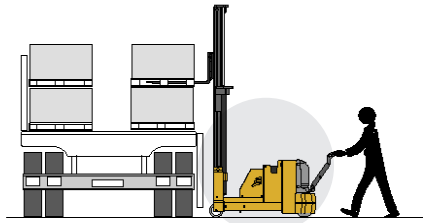

710 • 712 • 715 FS

we make ideas alive

OMG S.p.A.
via dell'Artigianato, 12
46023 - GONZAGA (MN) Italy
Tel. + 39 0376 52.60.11
Fax. + 39 0376 58.80.08
www.omgindustry.com
info@omgindustry.com

Azienda Certificata
ISO 9001:2008 N°7236 MN
ISO 9001:2008 N°2335 MI

Kennzeichen	1.1	Hersteller			OMG S.p.A.		
	1.2	Typenzeichen des Hersteller			710 FS	712 FS	715 FS
	1.3	Antrieb: E (Elektro)				E	
	1.4	Bedienung : S (Lenkrad) P (Stand)				T / A	
	1.5	Tragkraft		Q (t)	1.0	1.2	1.5
	1.6	Lastschwerpunkt		c (mm)		600	
	1.8	Lastabstand		X (mm)		105	
	1.9	Radstand		Y (mm)		1.325	
Gew.	2.1	Eigengewicht (inkl.Batterie)		Kg	1.940	2.070	2.100
	2.2	Achslast (mit Last)	vorne/hinten	Kg	250 / 2.600	278 / 3.000	315 / 3.235
	2.3	Achslast (ohne Last)	vorne/hinten	Kg	840 / 1.100	1.120 / 950	1.170 / 830
Räder, Fahrwerk	3.1	Bereifung: plt(Polyurethan) vlk(Vulkollan)				plt	
	3.2	Reifengröße vorne		mm		245	
	3.3	Reifengröße hinten		mm		200	
	3.4	Abmessung Stützrad		mm			
	3.5	Reifen: Anzahl vorn/hinten (x=angetrieben)				1x / 2	
	3.6	Spurweite vorne		b 10			
	3.7	Spurweite hinten		b 11		850	
Grundabmessungen	4.2	Höhe Hubgerüst eingefahren		h1 (mm)		1.885	
	4.3	Freihub		h5 (mm)		1.275	
	4.4	Hub		h3 (mm)		2.540	
	4.5	Höhe Hubgerüst ausgefahren		h4 (mm)		3.160	
	4.9	Höhe Deichsel in Fahrstellung(min. / max.)		h14 (mm)		840 / 1.280	
	4.15	Höhe gesenkt		h13 (mm)		60	
	4.19	Gesamtlänge		l1 (mm)		2.865	
	4.20	Länge einschließlich Gabelrücken		l2 (mm)		1.732	
	4.21	Gesamtbreite		b1 / b2 (mm)		880 / 980	
	4.22	Gabelzinkenmaße		s / e / l		35 / 100 / 1.150	
	4.24	Gabelträgerbreite		b3 (mm)		800	
	4.25	Maß über Gabeln		b5 (mm)		700	
	4.32	Bodenfreiheit mitt Radstand	mit Last	m2 (mm)		30	
	4.33	Arbeitsgangbreite bei Palette 800 x 1200 Aufnahmeseite 1200		Ast3 (mm)			
	4.34	Arbeitsgangbreite bei Palette 800 x 1200 Aufnahmeseite 800		Ast3 (mm)		3.157	
	4.35	Wenderadius		Wa (mm)		1.575	
Leistungsdaten	5.1	Fahrgeschwindigkeit	mit / ohne Last	Km / h		5 / 5.5	
	5.2	Hubgeschwindigkeit	mit / ohne Last	m / s		0.12 / 0.18	
	5.3	Senkgeschwindigkeit	mit / ohne Last	m / s		0.40 / 0.36	
	5.7	Steigfähigkeit (S2 30 min)		%			
	5.8	max. Steigfähigkeit (S2 5 min)		%		10 / 15	
	5.10	Betriebsbremse M (mechanisch) I (hydraulisch) IV (generatorisch)				IV	
Motoren	6.1	Fahrmotor, Leistung S2 60 min		KW		2	
	6.2	Hubmotor, Leistung S3 15%		KW		3	
	6.3	Batterie nach DIN 43531 / 35 / 36 A, B, C, nein				nein	
	6.4	Batteriespannung, Nennkapazität K5		V / Ah		24 / 360	
	6.5	Batteriegewicht (± 5 %)		Kg		300	
Sonst.	8.1	Art der Fahrsteuerung				MOS DC	
	8.4	Schalldruckpegel am Fahrerohr		dB (A)		< 70	

Technische Daten nach VDI 2198

Vorbehaltlich produktionsbedingter und / oder technischer Anderungen.

Zusatzsteuerblock	o	Kühlhausausführung	o
Seitenschieber	o	Aquamatik für Batterie	o
Duplexmast mit Vollfreihub	o	Elektromagnetische Bremse	s
Triplexmast mit Vollfreihub	o	Elektronische Steuerung	s
Servo unterstütze Lenkung	o	Elektromagnetische Parkbremse	s
Kriechgangtaster bei senkrechter Deichsel	o	Betriebsstundenzähler u. Entlade-anzeiger	s

s=standard	o=optional

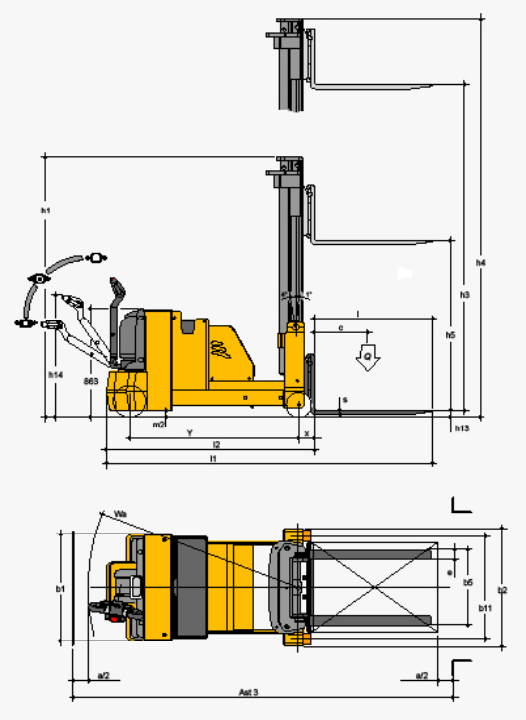

					710 FS	712 FS	715 FS
h3		h1	h4	h5	(Q) t	(Q) t	(Q) t
1.590 sx	mm	2.110	2.110	1.565	1.0	1.2	1.5
2.540 dx	mm	1.885	3.160	1.275	1.0	1.2	1.5
3.040 dx	mm	2.135	3.660	1.525	0.8	1.0	1.2
3.540 dx	mm	2.385	4.160	1.775	0.6	0.8	1.0
3.840 tx	mm	1.895	4.430	1.275	0.4	0.6	0.8
4.140 tx	mm	1.995	4.730	1.375	/	0.5	0.7

www.omgindustry.com