Elektro Deichsel Spreitzenstapler

Custom Line

Elektro-Geh-Spreitzenstapler mit Freisicht Hubgerüst und Hubhöhen von 1.650 bis 5.400 mm verfügbar. Motor mit Fremderregung für feinfühlige Fahrmanöver. Auch mit Proportionalsteuerung in der Deichsel, für Heben und Senken, erhältlich. Dank der enormen Wendigkeit und kompakten Bauweise das optimale Gerät für den innerbetrieblichen Transport.

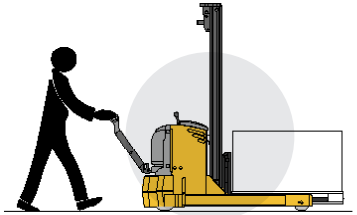

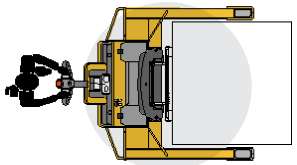

715 BLK R=1.300 • 720 BLK R=880

we make ideas alive

OMG S.p.A.
via dell'Artigianato, 12
46023 - GONZAGA (MN) Italy
Tel. + 39 0376 52.60.11
Fax. + 39 0376 58.80.08
www.omgindustry.com
info@omgindustry.com

Azienda Certificata
ISO 9001:2008 N°7236 MN
ISO 9001:2008 N°2335 MI

Kennzeichen	1.1	Hersteller			**OMG S.p.A.**
	1.2	Typenzeichen des Hersteller			**715 - 720 BLK R=880**
	1.3	Antrieb: E (Elektro)			E
	1.4	Bedienung : S (Lenkrad) P (Stand)			T / A
	1.5	Tragkraft		**Q (t)**	1.5 - 2.0
	1.6	Lastschwerpunkt		**c (mm)**	600
	1.8	Lastabstand		**X (mm)**	736
	1.9	Radstand		**Y (mm)**	1.412
Gew.	2.1	Eigengewicht (inkl.Batterie)		**Kg**	1.260
	2.2	Achslast (mit Last)	vorne/hinten	**Kg**	
	2.3	Achslast (ohne Last)	vorne/hinten	**Kg**	
Räder,Fahrwerk	3.1	Bereifung: plt(Polyurethan) vlk(Vulkollan)			plt
	3.2	Reifengröße vorne		**mm**	245
	3.3	Reifengröße hinten		**mm**	85
	3.4	Abmessung Stützrad		**mm**	
	3.5	Reifen: Anzahl vorn/hinten (x=angetrieben)			1x / 4
	3.6	Spurweite vorne		**b 10**	
	3.7	Spurweite hinten		**b 11**	1.010
Grundabmessungen	4.2	Höhe Hubgerüst eingefahren		**h1 (mm)**	2.120
	4.3	Freihub		**h5 (mm)**	1.525
	4.4	Hub		**h3 (mm)**	3.060
	4.5	Höhe Hubgerüst ausgefahren		**h4 (mm)**	3.730
	4.9	Höhe Deichsel in Fahrstellung(min. / max.)		**h14 (mm)**	820 / 1.280
	4.15	Höhe gesenkt		**h13 (mm)**	40
	4.19	Gesamtlänge		**l1 (mm)**	2.065
	4.20	Länge einschließlich Gabelrücken		**l2 (mm)**	934
	4.21	Gesamtbreite		**b1 / b2 (mm)**	880 / 1.140
	4.22	Gabelzinkenmaße		**s / e / l**	35 / 100 / 1.150
	4.24	Gabelträgerbreite		**b3 (mm)**	760
	4.25	Maß über Gabeln		**b5 (mm)**	750
	4.32	Bodenfreiheit mitt Radstand	mit Last	**m2 (mm)**	20
	4.34	Arbeitsgangbreite bei Palette 800 x 1200 Aufnahmeseite 800		**Ast3 (mm)**	2.458
	4.35	Wenderadius		**Wa (mm)**	1.660
Leistungsdaten	5.1	Fahrgeschwindigkeit	mit / ohne Last	**Km / h**	5.8 / 6
	5.2	Hubgeschwindigkeit	mit / ohne Last	**m / s**	0.12 / 0.18
	5.3	Senkgeschwindigkeit	mit / ohne Last	**m / s**	0.45 / 0.4
	5.7	Steigfähigkeit (S2 30 min)		**%**	
	5.8	max. Steigfähigkeit (S2 5 min)		**%**	10 / 15
	5.10	Betriebsbremse M (mechanisch) I (hydraulisch) IV (generatorisch)			IV
Motoren	6.1	Fahrmotor, Leistung S2 60 min		**KW**	2
	6.2	Hubmotor, Leistung S3 15%		**KW**	3
	6.3	Batterie nach DIN 43531 / 35 / 36 A, B, C, nein			nein
	6.4	Batteriespannung, Nennkapazität K5		**V / Ah**	24 / 300
	6.5	Batteriegewicht (± 5 %)		**Kg**	210
Sonst.	8.1	Art der Fahrsteuerung			MOS DC
	8.4	Schalldruckpegel am Fahrerohr		**dB (A)**	< 70

Technische Daten nach VDI 2198

Vorbehaltlich produktionsbedingter und / oder technischer Anderungen.

Duplexmast mit Vollfreihub	o	Aquamatik für Batterie	o
Triplexmast mit Vollfreihub	o	Elektromagnetische Bremse	s
Kriechgangtaster bei senkrechter Deichsel	o	Elektronische Steuerung	s
Heben und Senken über Taster	o	Elektromagnetische Parkbremse	s
Kühlhausausführung	o	Betriebsstundenzähler u. Entladeanzeiger	s

s=standard	o=option

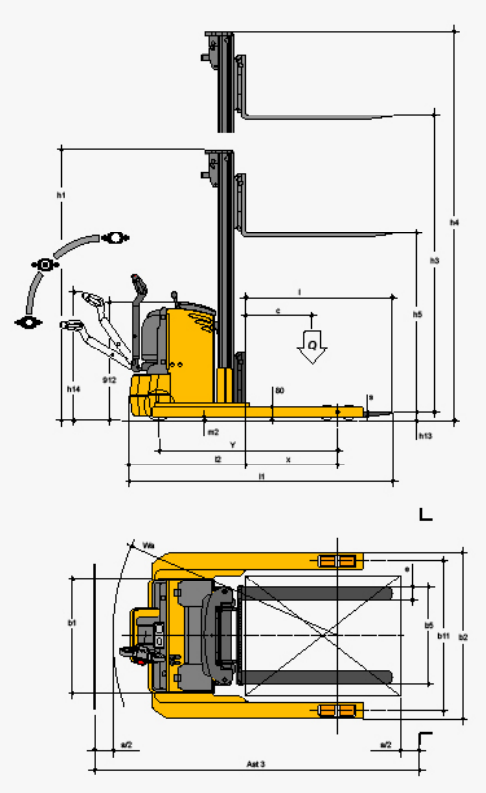

					715 BLK	720 BLK
h3		**h1**	**h4**	**h5**	**(Q) t**	**(Q) t**
1.610 sx	mm	2.085	2.250	1.565	1.5	2.0
2.760 dx	mm	1.970	3.435	1.375	1.5	2.0
3.060 dx	mm	2.120	3.730	1.525	1.5	2.0
3.540 dx	mm	2.370	4.230	1.775	1.3	1.8
3.840 tx	mm	1.870	4.500	1.275	1.1	1.6
4.140 tx	mm	1.970	4.800	1.375	1.0	1.5
4.610 tx	mm	2.120	5.250	1.525	0.9	1.4

www.omgindustry.com