Elektro Geh Initial Gabelhochhubwagen

Custom Line

Elektro-Geh-Initial-Gabelhochhubwagen mit Hubhöhen von 1.650 bis 4.650 mm verfügbar. Motor mit Fremderregung für feinfühlige Fahrmanöver. Auch mit Proportionalsteuerung in der Deichsel, für Heben und Senken, erhältlich. Dank der enormen Wendigkeit und kompakten Bauweise das optimale Gerät für den innerbetrieblichen Transport und zum Transport von 2 Lasten zur gleichen Zeit (Doppelstock).

INITIAL (RADARM) - HUB

715 BMK

OMG S.p.A.
via dell'Artigianato, 12
46023 - GONZAGA (MN) Italy
Tel. + 39 0376 52.60.11
Fax. + 39 0376 58.80.08
www.omgindustry.com
info@omgindustry.com

we make ideas alive

Azienda Certificata
ISO 9001:2008 N°7236 MN
ISO 9001:2008 N°2335 MI

Kennzeichen	1.1	Hersteller			**OMG S.p.A.**
	1.2	Typenzeichen des Hersteller			**715 BMK**
	1.3	Antrieb: E (Elektro)			E
	1.4	Bedienung : S (Lenkrad) P (Stand)			T / A
	1.5	Tragkraft		**Q (t)**	1.5
	1.6	Lastschwerpunkt		**c (mm)**	600
	1.8	Lastabstand		**X (mm)**	720
	1.9	Radstand		**Y (mm)**	1.390
Gew.	2.1	Eigengewicht (inkl.Batterie)		**Kg**	1.112
	2.2	Achslast (mit Last)	vorne/hinten	**Kg**	1.080 / 1.860
	2.3	Achslast (ohne Last)	vorne/hinten	**Kg**	798 / 314
Räder, Fahrwerk	3.1	Bereifung: plt(Polyurethan) vlk(Vulkollan)			plt
	3.2	Reifengröße vorne		**mm**	255
	3.3	Reifengröße hinten		**mm**	85
	3.4	Abmessung Stützrad		**mm**	150
	3.5	Reifen: Anzahl vorn/hinten (x=angetrieben)			1x + 1 / 4
	3.6	Spurweite vorne		**b 10**	600
	3.7	Spurweite hinten		**b 11**	380
Grundabmessungen	4.2	Höhe Hubgerüst eingefahren		**h1 (mm)**	2.130
	4.3	Freihub		**h5 (mm)**	1.525
	4.4	Hub		**h3 (mm)**	3.010
	4.5	Höhe Hubgerüst ausgefahren		**h4 (mm)**	4.230
	4.9	Höhe Deichsel in Fahrstellung(min. / max.)		**h14 (mm)**	1.020 / 1.320
	4.15	Höhe gesenkt		**h13 (mm)**	90
	4.19	Gesamtlänge		**l1 (mm)**	2.100
	4.20	Länge einschließlich Gabelrücken		**l2 (mm)**	950
	4.21	Gesamtbreite		**b1 / b2 (mm)**	880
	4.22	Gabelzinkenmaße		**s / e / l**	70 / 180 / 1.150
	4.24	Gabelträgerbreite		**b3 (mm)**	665
	4.25	Maß über Gabeln		**b5 (mm)**	560
	4.32	Bodenfreiheit mitt Radstand	mit Last	**m2 (mm)**	15
	4.33	Arbeitsgangbreite bei Palette 800 x 1200 Aufnahmeseite 1200		**Ast3 (mm)**	2.633
	4.34	Arbeitsgangbreite bei Palette 800 x 1200 Aufnahmeseite 800		**Ast3 (mm)**	2.490
	4.35	Wenderadius		**Wa (mm)**	1.675
Leistungsdaten	5.1	Fahrgeschwindigkeit	mit / ohne Last	**Km / h**	5.8 / 6
	5.2	Hubgeschwindigkeit	mit / ohne Last	**m / s**	0.12 / 0.18
	5.3	Senkgeschwindigkeit	mit / ohne Last	**m / s**	0.45 / 0.4
	5.7	Steigfähigkeit (S2 30 min)		**%**	
	5.8	max. Steigfähigkeit (S2 5 min)		**%**	6 / 10
	5.10	Betriebsbremse M (mechanisch) I (hydraulisch) IV (generatorisch)			IV
Motoren	6.1	Fahrmotor, Leistung S2 60 min		**KW**	2
	6.2	Hubmotor, Leistung S3 15%		**KW**	3
	6.3	Batterie nach DIN 43531 / 35 / 36 A, B, C, nein			nein
	6.4	Batteriespannung, Nennkapazität K5		**V / Ah**	24 / 300
	6.5	Batteriegewicht (± 5 %)		**Kg**	200
Sonst.	8.1	Art der Fahrsteuerung			MOS DC
	8.4	Schalldruckpegel am Fahrerohr		**dB (A)**	< 70

Technische Daten nach VDI 2198

Vorbehaltlich produktionsbedingter und / oder technischer Anderungen.

Duplexmast mit Vollfreihub	o	Aquamatik für Batterie	o
Triplexmast mit Vollfreihub	o	Elektromagnetische Bremse	s
Kriechgangtaster bei senkrechter Deichsel	o	Elektronische Steuerung	s
Heben und Senken über Taster	o	Elektromagnetische Parkbremse	s
Kühlhausausführung	o	Betriebsstundenzähler u. Entladeanzeiger	s

s=standard	o=option

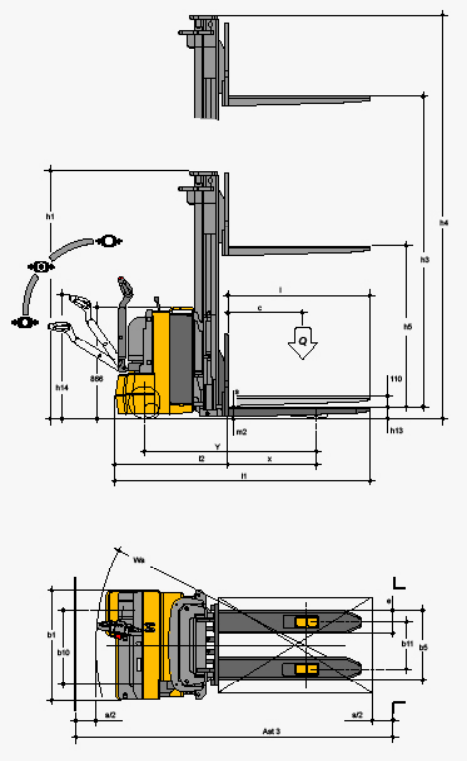

h3		h1	h4	h5	(Q) t
1.560 sx	mm	2.130	2.250	1.565	1.5
2.710 dx	mm	1.980	3.430	1.375	1.5
3.010 dx	mm	2.130	3.730	1.525	1.3
3.510 dx	mm	2.380	4.230	1.775	1.1
3.810 tx	mm	1.895	4.500	1.275	0.95
4.110 tx	mm	1.995	4.800	1.375	0.8
4.560 tx	mm	2.145	5.250	1.525	0.6

h4 + 110 mm mit angehobenen Radarmen (Initialhub)

www.omgindustry.com