Elektro Stand Hochhubwagen

Elektro-Stand-Hochhubwagen mit aufklappbarer Fahrer-Stand-Plattform und zusätzlichem Initialhub (Basishub). Optimal für Einsätze auf langen Transportwegen. Eine Batterie mit großer Kapazität sorgt für ausreichende Autonomie. Mit Freisicht Hubgerüsten von 1.650 bis 5.400 mm. Auch mit Proportionalsteuerung in der Deichsel, für Heben und Senken, erhältlich. Dank der enormen Wendigkeit und kompakten Bauweise das optimale Gerät für den innerbetrieblichen Transport.

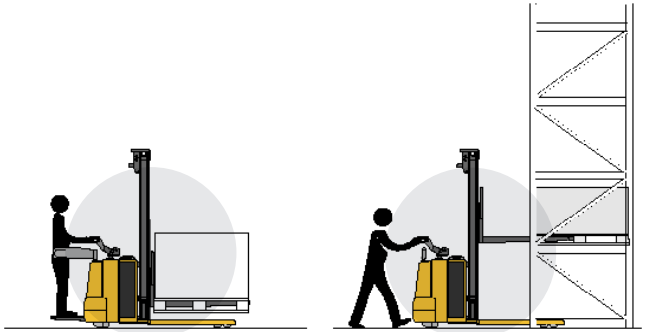

715 P

we make ideas alive

OMG S.p.A.
via dell'Artigianato, 12
46023 - GONZAGA (MN) Italy
Tel. + 39 0376 52.60.11
Fax. + 39 0376 58.80.08
www.omgindustry.com
info@omgindustry.com

Azienda Certificata
ISO 9001:2008 N°7236 MN
ISO 9001:2008 N°2335 MI

Kennzeichen	1.1	Hersteller			**OMG S.p.A.**
	1.2	Typenzeichen des Hersteller			**715 P**
	1.3	Antrieb: E (Elektro)			E
	1.4	Bedienung : S (Lenkrad) P (Stand)			T / P
	1.5	Tragkraft		**Q (t)**	1.5
	1.6	Lastschwerpunkt		**c (mm)**	600
	1.8	Lastabstand		**X (mm)**	665
	1.9	Radstand		**Y (mm)**	1.300
Gew.	2.1	Eigengewicht (inkl.Batterie)		**Kg**	1.200
	2.2	Achslast (mit Last)	vorne/hinten	**Kg**	955 / 1245
	2.3	Achslast (ohne Last)	vorne/hinten	**Kg**	840 / 360
Räder, Fahrwerk	3.1	Bereifung: plt(Polyurethan) vlk(Vulkollan)			vlk
	3.2	Reifengröße vorne		**mm**	245
	3.3	Reifengröße hinten		**mm**	85
	3.4	Abmessung Stützrad		**mm**	150
	3.5	Reifen: Anzahl vorn/hinten (x=angetrieben)			1x + 1 / 2/4
	3.6	Spurweite vorne		**b 10**	600
	3.7	Spurweite hinten		**b 11**	380
Grundabmessungen	4.2	Höhe Hubgerüst eingefahren		**h1 (mm)**	2.120
	4.3	Freihub		**h5 (mm)**	1.525
	4.4	Hub		**h3 (mm)**	3.010
	4.5	Höhe Hubgerüst ausgefahren		**h4 (mm)**	3.730
	4.9	Höhe Deichsel in Fahrstellung(min. / max.)		**h14 (mm)**	1.200 / 1.480
	4.15	Höhe gesenkt		**h13 (mm)**	90
	4.19	Gesamtlänge		**l1 (mm)**	2.038 / 2.468
	4.20	Länge einschließlich Gabelrücken		**l2 (mm)**	888 / 1.318
	4.21	Gesamtbreite		**b1 / b2 (mm)**	880
	4.22	Gabelzinkenmaße		**s / e / l**	70 / 180 / 1.150
	4.24	Gabelträgerbreite		**b3 (mm)**	665
	4.25	Maß über Gabeln		**b5 (mm)**	560
	4.32	Bodenfreiheit mitt Radstand	mit Last	**m2 (mm)**	25
	4.33	Arbeitsgangbreite bei Palette 800 x 1200 Aufnahmeseite 1200		**Ast3 (mm)**	
	4.34	Arbeitsgangbreite bei Palette 800 x 1200 Aufnahmeseite 800		**Ast3 (mm)**	2.487 / 2.880
	4.35	Wenderadius		**Wa (mm)**	1.615 / 2.010
Leistungsdaten	5.1	Fahrgeschwindigkeit	mit / ohne Last	**Km / h**	8.5 / 9.5
	5.2	Hubgeschwindigkeit	mit / ohne Last	**m / s**	0.12 / 0.18
	5.3	Senkgeschwindigkeit	mit / ohne Last	**m / s**	0.45 / 0.4
	5.7	Steigfähigkeit (S2 30 min)		**%**	
	5.8	max. Steigfähigkeit (S2 5 min)		**%**	6 / 10
	5.10	Betriebsbremse M (mechanisch) I (hydraulisch) IV (generatorisch)			IV
Motoren	6.1	Fahrmotor, Leistung S2 60 min		**KW**	2
	6.2	Hubmotor, Leistung S3 15%		**KW**	3
	6.3	Batterie nach DIN 43531 / 35 / 36 A, B, C, nein			nein
	6.4	Batteriespannung, Nennkapazität K5		**V / Ah**	24 / 300
	6.5	Batteriegewicht (± 5 %)		**Kg**	200
Sonst.	8.1	Art der Fahrsteuerung			MOS DC
	8.4	Schalldruckpegel am Fahrerohr		**dB (A)**	< 70

Technische Daten nach VDI 2198

Vorbehaltlich produktionsbedingter und / oder technischer Anderungen.

Duplexmast mit Vollfreihub	o	Batteriewechselwagen einfach	o
Triplexmast mit Vollfreihub	o	Batteriewechselwagen doppelt	o
servo unterstützte Lenkung	o	Elektromagnetische Bremse	s
Heben und Senken über Taster	o	Elektronische Steuerung	s
Kühlhausausführung	o	Elektromagnetische Parkbremse	s
Aquamatik für Batterie	o	Betriebsstundenzähler u. Entladeanzeiger	s

s=standard	o=optional

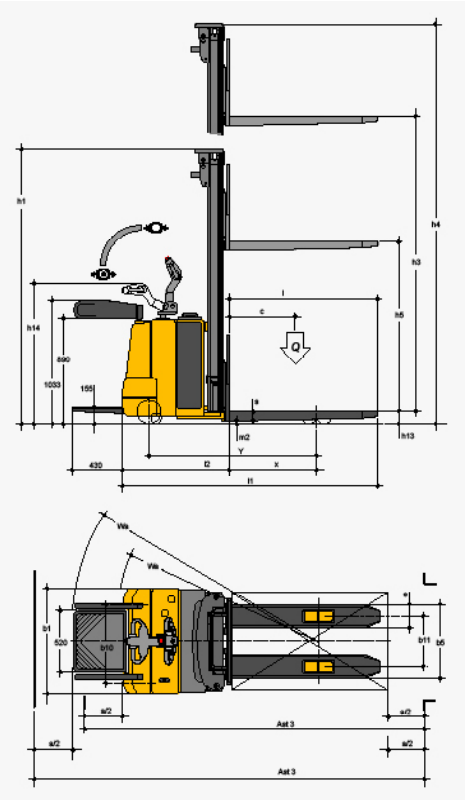

h3		h1	h4	h5	(Q) t
1.560 sx	mm	2.085	2.250	1.565	1.5
2.710 dx	mm	1.970	3.435	1.375	1.5
3.010 dx	mm	2.120	3.730	1.525	1.35
3.510 dx	mm	2.370	4.230	1.775	1.15
4.110 tx	mm	1.970	4.800	1.375	0.9
4.560 tx	mm	2.120	5.250	1.525	0.75

www.omgindustry.com