Elektro Geh Hochhubwagen

Beim neuen OMG Logos wurd besonders auf die Abmessungen geachtet. Mit einer Breite von 800 mm, und einer Länge (L2) lediglich 754 mm gehört er zu den kompaktesten seiner Klasse und kann in Arbeitsgängen von weniger als 2.300 mm eingestezt werden. Motoren in AC-Technik und eine spezielle AC-Steuerung sorgen sorgen für optimierte Arbeitsabläufe. Deichseltaster für heben und senken vereinfachen die Arbeitsabläufe.. Batterien mit 24V und Kapazitäten von 160 bis 230 Ah geben dem Gerät die nötige Autonomie.

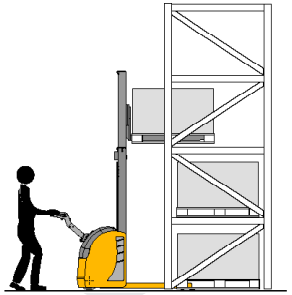

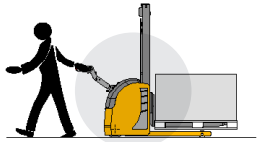

Logos ac

we make ideas alive

OMG S.p.A.
via dell'Artigianato, 12
46023 - GONZAGA (MN) Italy
Tel. + 39 0376 52.60.11
Fax. + 39 0376 58.80.08
www.omgindustry.com
info@omgindustry.com

Azienda Certificata
ISO 9001:2008 N°7236 MN
ISO 9001:2008 N°2335 MI

Kennzeichen	1.1	Hersteller			**OMG S.p.A.**
	1.2	Typenzeichen des Hersteller			**LOGOS ac**
	1.3	Antrieb: E (Elektro)			E
	1.4	Bedienung : S (Lenkrad) P (Stand)			T / A
	1.5	Tragkraft		**Q (t)**	1.2
	1.6	Lastschwerpunkt		**c (mm)**	600
	1.8	Lastabstand		**X (mm)**	700
	1.9	Radstand		**Y (mm)**	1.350
Gew.	2.1	Eigengewicht (inkl.Batterie)		**Kg**	770
	2.2	Achslast (mit Last)	vorne/hinten	**Kg**	630 / 1.340
	2.3	Achslast (ohne Last)	vorne/hinten	**Kg**	528 / 242
Räder, Fahrwerk	3.1	Bereifung: plt(Polyurethan) vlk(Vulkollan)			plt
	3.2	Reifengröße vorne		**mm**	245
	3.3	Reifengröße hinten		**mm**	85
	3.4	Abmessung Stützrad		**mm**	150
	3.5	Reifen: Anzahl vorn/hinten (x=angetrieben)			1x + 1 / 2
	3.6	Spurweite vorne		**b 10**	520
	3.7	Spurweite hinten		**b 11**	380
Grundabmessungen	4.2	Höhe Hubgerüst eingefahren		**h1 (mm)**	1.995
	4.3	Freihub		**h5 (mm)**	85
	4.4	Hub		**h3 (mm)**	2.815
	4.5	Höhe Hubgerüst ausgefahren		**h4 (mm)**	3.400
	4.9	Höhe Deichsel in Fahrstellung(min. / max.)		**h14 (mm)**	840 / 1.295
	4.15	Höhe gesenkt		**h13 (mm)**	85
	4.19	Gesamtlänge		**l1 (mm)**	1.905
	4.20	Länge einschließlich Gabelrücken		**l2 (mm)**	754
	4.21	Gesamtbreite		**b1 / b2 (mm)**	800
	4.22	Gabelzinkenmaße		**s / e / l**	70 / 180 / 1.150
	4.24	Gabelträgerbreite		**b3 (mm)**	630
	4.25	Maß über Gabeln		**b5 (mm)**	560
	4.32	Bodenfreiheit mitt Radstand	mit Last	**m2 (mm)**	15
	4.33	Arbeitsgangbreite bei Palette 800 x 1200 Aufnahmeseite 1200		**Ast3 (mm)**	
	4.34	Arbeitsgangbreite bei Palette 800 x 1200 Aufnahmeseite 800		**Ast3 (mm)**	2.227
	4.35	Wenderadius		**Wa (mm)**	1.545
Leistungsdaten	5.1	Fahrgeschwindigkeit	mit / ohne Last	**Km / h**	4.5 / 5.2
	5.2	Hubgeschwindigkeit	mit / ohne Last	**m / s**	0.11 / 0.20
	5.3	Senkgeschwindigkeit	mit / ohne Last	**m / s**	0.31 / 0.18
	5.7	Steigfähigkeit (S2 30 min)		**%**	
	5.8	max. Steigfähigkeit (S2 5 min)		**%**	7 / 10
	5.10	Betriebsbremse M (mechanisch) I (hydraulisch) IV (generatorisch)			M-IV
Motoren	6.1	Fahrmotor, Leistung S2 60 min		**KW**	0.7
	6.2	Hubmotor, Leistung S3 15%		**KW**	2
	6.3	Batterie nach DIN 43531 / 35 / 36 A, B, C, nein			nein
	6.4	Batteriespannung, Nennkapazität K5		**V / Ah**	24 / 160
	6.5	Batteriegewicht (± 5 %)		**Kg**	144
Sonst.	8.1	Art der Fahrsteuerung			AC
	8.4	Schalldruckpegel am Fahrerohr		**dB (A)**	< 70
Technische Daten nach VDI 2198					
Vorbehaltlich produktionsbedingter und / oder technischer Anderungen.					

Tandem Lastrollen	o
Kriechgangtaster bei senkrechter Deichsel	o
Aquamatik für Batterie	o
Heben und Senken über Taster	s
Elektronische Bremse	s
Elektronische Steuerung	s
Elektromagnetische Parkbremse	s
Betriebsstundenzähler	s
Entladeanzeiger	s
Eingebautes Ladegerät	s
s=standard	o=option

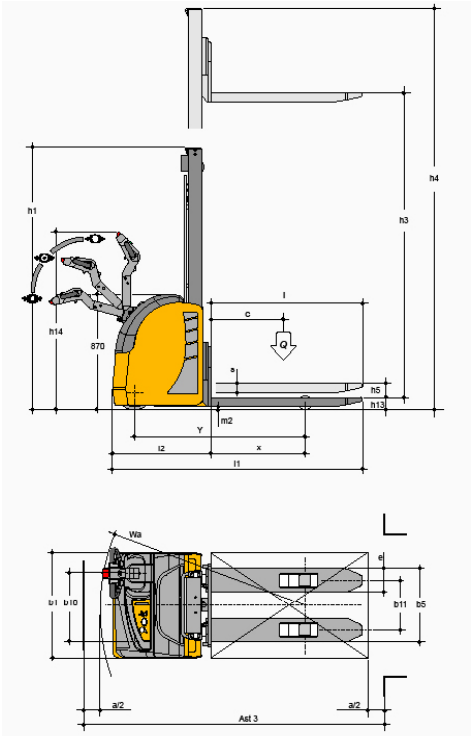

h3		h1	h4	h5	(Q) t
1.565 sx	mm	2.085	2.085	1.565	1.2
2.815 dx	mm	2.005	3.400	85	1.0
3.515 dx	mm	2.355	4.100	85	0.8
4.115 dx	mm	2.655	4.700	85	0.4

www.omgindustry.com