Elektro Geh Hochhubwagen

Mit dem Logos "Light Line" rundet OMG die Produktpalette ab und bietet mit diesem Gerät den optimalen Kompromiss zwischen Preis und Leistung an.
Der ideale Partner für leichte und kleiner Einsätze, trotzdem aber mit der bewährten, robusten OMG Karosserie.

Logos Light

OMG S.p.A.
via dell'Artigianato, 12
46023 - GONZAGA (MN) Italy
Tel. + 39 0376 52.60.11
Fax. + 39 0376 58.80.08
www.omgindustry.com
info@omgindustry.com

we make ideas alive

Azienda Certificata
ISO 9001:2008 N°7236 MN
ISO 9001:2008 N°2335 MI

Kennzeichen	1.1	Hersteller			**OMG S.p.A.**
	1.2	Typenzeichen des Hersteller			**LOGOS Light**
	1.3	Antrieb: E (Elektro)			E
	1.4	Bedienung : S (Lenkrad) P (Stand)			T / A
	1.5	Tragkraft		**Q (t)**	1.0
	1.6	Lastschwerpunkt		**c (mm)**	600
	1.8	Lastabstand		**X (mm)**	700
	1.9	Radstand		**Y (mm)**	1.350
Gew.	2.1	Eigengewicht (inkl.Batterie)		**Kg**	660
	2.2	Achslast (mit Last)	vorne/hinten	**Kg**	530 / 1.130
	2.3	Achslast (ohne Last)	vorne/hinten	**Kg**	452 / 208
Räder, Fahrwerk	3.1	Bereifung: plt(Polyurethan) vlk(Vulkollan)			plt
	3.2	Reifengröße vorne		**mm**	190
	3.3	Reifengröße hinten		**mm**	85
	3.4	Abmessung Stützrad		**mm**	150
	3.5	Reifen: Anzahl vorn/hinten (x=angetrieben)			1x + 1 / 2
	3.6	Spurweite vorne		**b 10**	520
	3.7	Spurweite hinten		**b 11**	380
Grundabmessungen	4.2	Höhe Hubgerüst eingefahren		**h1 (mm)**	2.005
	4.3	Freihub		**h5 (mm)**	85
	4.4	Hub		**h3 (mm)**	2.815
	4.5	Höhe Hubgerüst ausgefahren		**h4 (mm)**	3.400
	4.9	Höhe Deichsel in Fahrstellung(min. / max.)		**h14 (mm)**	840 / 1.295
	4.15	Höhe gesenkt		**h13 (mm)**	85
	4.19	Gesamtlänge		**l1 (mm)**	1.905
	4.20	Länge einschließlich Gabelrücken		**l2 (mm)**	754
	4.21	Gesamtbreite		**b1 / b2 (mm)**	800
	4.22	Gabelzinkenmaße		**s / e / l**	70 / 180 / 1.150
	4.24	Gabelträgerbreite		**b3 (mm)**	630
	4.25	Maß über Gabeln		**b5 (mm)**	560
	4.32	Bodenfreiheit mitt Radstand	mit Last	**m2 (mm)**	15
	4.33	Arbeitsgangbreite bei Palette 800 x 1200 Aufnahmeseite 1200		**Ast3 (mm)**	
	4.34	Arbeitsgangbreite bei Palette 800 x 1200 Aufnahmeseite 800		**Ast3 (mm)**	2.227
	4.35	Wenderadius		**Wa (mm)**	1.545
Leistungsdaten	5.1	Fahrgeschwindigkeit	mit / ohne Last	**Km / h**	2.8 / 3.3
	5.2	Hubgeschwindigkeit	mit / ohne Last	**m / s**	0.125 / 0.20
	5.3	Senkgeschwindigkeit	mit / ohne Last	**m / s**	0.30 / 0.17
	5.7	Steigfähigkeit (S2 30 min)		**%**	
	5.8	max. Steigfähigkeit (S2 5 min)		**%**	-
	5.10	Betriebsbremse M (mechanisch) I (hydraulisch) IV (generatorisch)			M-IV
Motoren	6.1	Fahrmotor, Leistung S2 60 min		**KW**	0.7
	6.2	Hubmotor, Leistung S3 15%		**KW**	2
	6.3	Batterie nach DIN 43531 / 35 / 36 A, B, C, nein			no
	6.4	Batteriespannung, Nennkapazität K5		**V / Ah**	2 x 12 / 100
	6.5	Batteriegewicht (± 5 %)		**Kg**	2 x 30
Sonst.	8.1	Art der Fahrsteuerung			DC
	8.4	Schalldruckpegel am Fahrerohr		**dB (A)**	< 70
Technische Daten nach VDI 2198					
Vorbehaltlich produktionsbedingter und / oder technischer Anderungen.					

Tandem Lastrollen	o
Kriechgangtaster bei senkrechter Deichsel	o
Elektronische Bremse	s
Elektronische Steuerung	s
Elektromagnetische Parkbremse	s
Entladeanzeiger	s
Eingebautes Ladegerät	s

s=standard	o=option

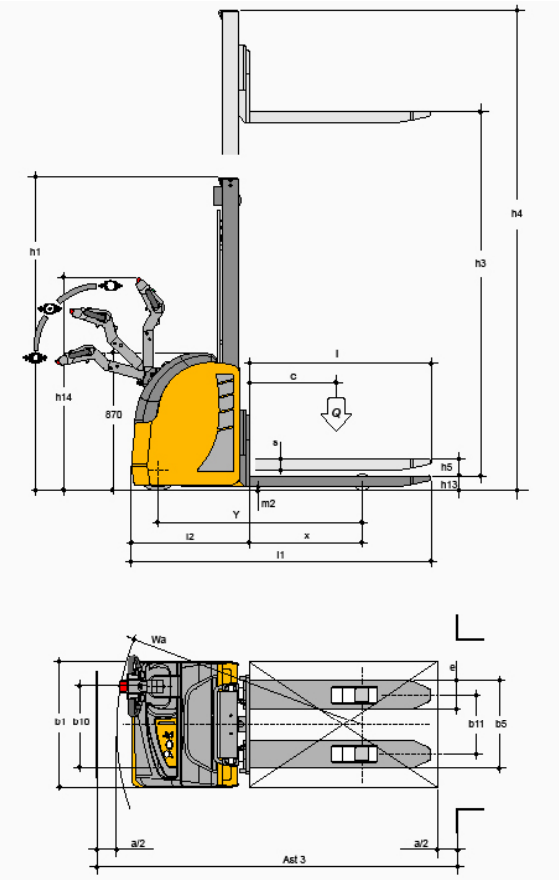

h3		h1	h4	h5	(Q) t
1.565 sx	mm	2.085	2.085	1.565	1.0
2.815 dx	mm	2.005	3.400	85	0.8

www.omgindustry.com