Elektro Fahrersitz Initial Hochhubwagen

Custom Line

Elektro Fahrersitz Hochhubwagen mit servounterstützter Lenkung und Initialhub. Motor mit Fremderregung für feinfühlige Fahrmanöver. Für den horizontalen und vertikalen Transport /die Einlagerung von Waren auf langen Strecken entwickelt. Die Batteriekapazitäten ermöglichen eine ausreichende Einsatzdauer. Freisichthubgerüste mit Hubhöhen von 1.650 mm bis 4.650 mm. Dank der enormen Wendigkeit und kompakten Bauweise das optimale Gerät für den innerbetrieblichen Transport und zum Transport von 2 Lasten zur gleichen Zeit (Doppelstock).

INITIAL (RADARM) - HUB

• Modus BM

OMG S.p.A.
via dell'Artigianato, 12
46023 - GONZAGA (MN) Italy
Tel. + 39 0376 52.60.11
Fax. + 39 0376 58.80.08
www.omgindustry.com
info@omgindustry.com

we make ideas alive

Azienda Certificata
ISO 9001:2008 N°7236 MN
ISO 9001:2008 N°2335 MI

Kennzeichen	1.1	Hersteller			**OMG S.p.A.**
	1.2	Typenzeichen des Hersteller			**MODUS BM**
	1.3	Antrieb: E (Elektro)			E
	1.4	Bedienung : S (Lenkrad) P (Stand)			S / R
	1.5	Tragkraft		**Q (t)**	1.5
	1.6	Lastschwerpunkt		**c (mm)**	600
	1.8	Lastabstand		**X (mm)**	720
	1.9	Radstand		**Y (mm)**	1.500
Gew.	2.1	Eigengewicht (inkl.Batterie)		**Kg**	1.620
	2.2	Achslast (mit Last)	vorne/hinten	**Kg**	1.220 / 1.750
	2.3	Achslast (ohne Last)	vorne/hinten	**Kg**	1.160 / 460
Räder, Fahrwerk	3.1	Bereifung: plt(Polyurethan) vlk(Vulkollan)			plt
	3.2	Reifengröße vorne		**mm**	245
	3.3	Reifengröße hinten		**mm**	85
	3.4	Abmessung Stützrad		**mm**	150
	3.5	Reifen: Anzahl vorn/hinten (x=angetrieben)			2 + 1x / 4
	3.6	Spurweite vorne		**b 10**	540
	3.7	Spurweite hinten		**b 11**	380
Grundabmessungen	4.2	Höhe Hubgerüst eingefahren		**h1 (mm)**	2.130
	4.3	Freihub		**h5 (mm)**	1.525
	4.4	Hub		**h3 (mm)**	3.010
	4.5	Höhe Hubgerüst ausgefahren		**h4 (mm)**	3.730
	4.7	Höhe Fahrerschutzdach		**h6 (mm)**	2.080
	4.8	Höhe Standplattform/Fahrersitz		**h7 (mm)**	850
	4.15	Höhe gesenkt		**h13 (mm)**	90
	4.19	Gesamtlänge		**l1 (mm)**	2.200
	4.20	Länge einschließlich Gabelrücken		**l2 (mm)**	1.050
	4.21	Gesamtbreite		**b1 / b2 (mm)**	950
	4.22	Gabelzinkenmaße		**s / e / l**	70 / 180 / 1.150
	4.24	Gabelträgerbreite		**b3 (mm)**	665
	4.25	Maß über Gabeln		**b5 (mm)**	560
	4.32	Bodenfreiheit mitt Radstand	mit Last	**m2 (mm)**	80
	4.33	Arbeitsgangbreite bei Palette 800 x 1200 Aufnahmeseite 1200		**Ast3 (mm)**	
	4.34	Arbeitsgangbreite bei Palette 800 x 1200 Aufnahmeseite 800		**Ast3 (mm)**	2.450
	4.35	Wenderadius		**Wa (mm)**	1.750
Leistungsdatem	5.1	Fahrgeschwindigkeit	mit / ohne Last	**Km / h**	8 / 9.5
	5.2	Hubgeschwindigkeit	mit / ohne Last	**m / s**	0.18 / 0.25
	5.3	Senkgeschwindigkeit	mit / ohne Last	**m / s**	0.4
	5.7	Steigfähigkeit (S2 30 min)		**%**	
	5.8	max. Steigfähigkeit (S2 5 min)		**%**	10 / 15
	5.10	Betriebsbremse M (mechanisch) I (hydraulisch) IV (generatorisch)			IV
Motoren	6.1	Fahrmotor, Leistung S2 60 min		**KW**	2.6
	6.2	Hubmotor, Leistung S3 15%		**KW**	4
	6.3	Batterie nach DIN 43531 / 35 / 36 A, B, C, nein			DIN
	6.4	Batteriespannung, Nennkapazität K5		**V / Ah**	24 / 500
	6.5	Batteriegewicht (± 5 %)		**Kg**	370
Sonst.	8.1	Art der Fahrsteuerung			MOS DC
	8.4	Schalldruckpegel am Fahrerohr		**dB (A)**	< 70

Technische Daten nach VDI 2198

Vorbehaltlich produktionsbedingter und / oder technischer Anderungen.

Duplexmast mit Vollfreihub	o	Aquamatik für Batterie	o
Triplexmast mit Vollfreihub	o	Elektromagnetische Bremse	s
Seitl.Batteriewechsel, Wechselwagen einf.	o	Elektronische Steuerung	s
Seitl.Batteriewechsel, Wechselw. doppelt	o	Elektromagnetische Parkbremse	s
Kühlhausausführung	o	Betriebsstundenzähler u. Entladeanzeiger	s
s=standard		o=option	

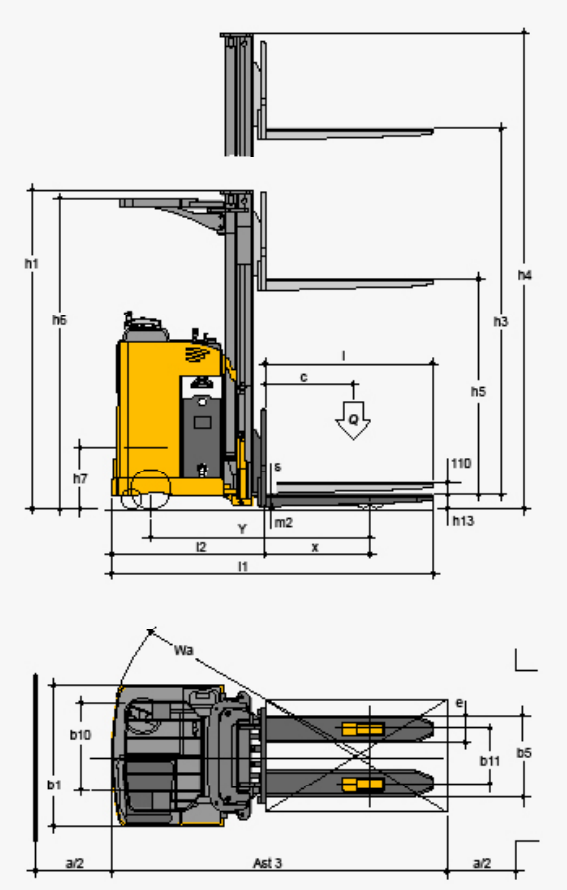

h3		h1	h4	h5	(Q) t
1.560 sx	mm	2.130	2.250	1.565	1.5
3.010 dx	mm	2.130	3.730	1.525	1.5
3.510 dx	mm	2.380	4.230	1.775	1.3
4.560 tx	mm	2.145	5.250	1.525	0.9

h4 + 110 mm mit angehobenen Radarmen (Initialhub)

www.omgindustry.com