S2770/3370RT

KOMPAKTE RT-SCHERE

- Kompakte Gelände-Scherenbühne mit Dieselantrieb
- Überzeugende Fahreigenschaften in schwierigem Gelände
- Sehr bedienerfreundlich
- Plattformausschub für erweiterten Arbeitsbereich
- Besonders geeignet in beengten Platzverhältnissen

snorkel

www.snorkellifts.com

KOMPAKTE RT-SCHERE

S2770/3370RT

ABMESSUNGEN	S2770RT	S3370RT
Max. Arbeitshöhe	10,3m	12,1m
Max. Plattformhöhe (**A**)	8,28m	10,1m
Plattformabmessung (eingezogen) (**B**)	2,74m x 1,65m	2,74m x 1,65m
Plattformabmessung (ausgeschoben) (**C**)	4,0m x 1,65m	4,0m x 1,65m
Ausschubplattform	1,2m	1,2m
Gesamtbreite (**D**)	1,77m	1,77m
Länge, total (**E**)	3,36m	3,36m
Bauhöhe (**F**)	2,56m	2,70m
Höhe bei abgeklapptem Geländer	1,75m	2,00m
Bodenfreiheit	350mm	350mm

LEISTUNG		
Plattformkapazität	580kg	450kg
Max. Fahrhöhe	8,28m	10,1m
Max. Fahrgeschwindigkeit (eingefahren)	4,5km/h	4,5km/h
Max. Fahrgeschwindigkeit (ausgefahren)	0,8km/h	0,35km/h
Hebe-/Senkgeschwindigkeit	26/30 sek	50/60 sek
Steigfähigkeit	35%	35%
Max. Abstütznivellierung, vorne/hinten	6°	6°
Max. Abstütznivellierung, Seite/Seite	10°	10°
Innerer Wenderadius	2,83m	2,83m
Äusserer Wenderadius	4,60m	4,60m
Reifen	schaumgefüllt	schaumgefüllt
Bedienung	Proportional über Joystick	
Fahrsystem	4-Rad-Antrieb	4-Rad-Antrieb

ANTRIEB	
Motor	Kubota D-902 Diesel, wassergekühlt

GEWICHT		
Eigengewicht	2.930kg	3.620kg

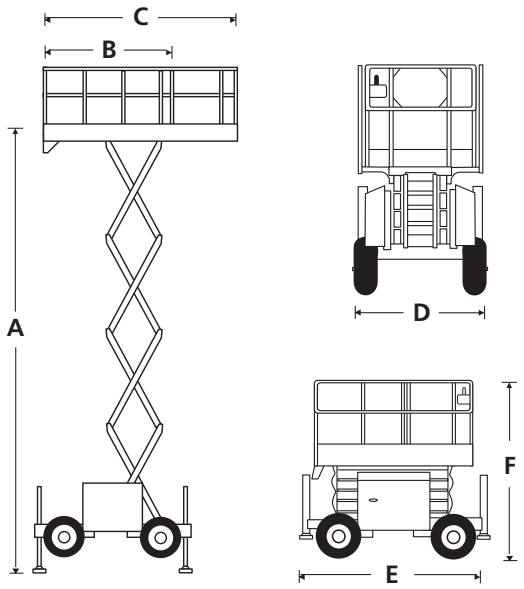

STANDARDMERKMALE

- 1,2m Ausschubplattform
- 4-Rad-Antrieb
- 4 Hydraulische Abstützungen mit automatischer Nivellierung
- Proportionale Steuerung über Joystick
- Schaumgefüllte Bereifung
- Pendelachse
- Fahrbar in voller Höhe
- Hupe
- Fahralarm
- Senkalarm
- Abklappbare Geländer
- CE abgenommen

OPTIONEN

- Hausfarbe
- Nicht markierende Bereifung
- Flussiggasmotor
- Doppelte Anschlagstellen für Sicherheitsgurte
- Warnleuchte
- Hydraulisch angetriebener Stromerzeuger

WENDERADIUS

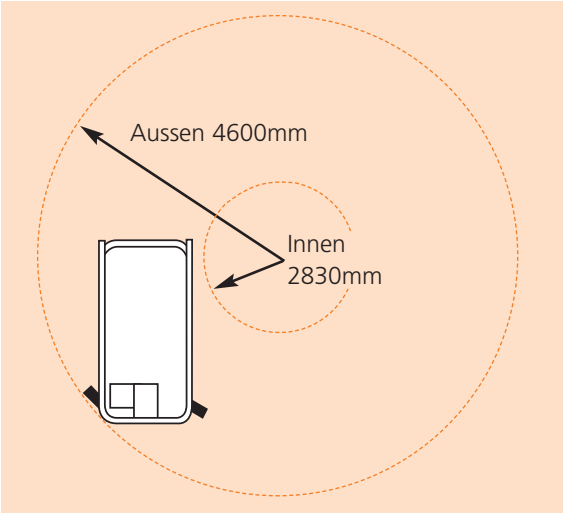

snorkel
Ihr deutscher Distributor:
Josef Siegl GmbH
T: +49 (0) 81 31 / 59 63 - 0
F: +49 (0) 81 31 / 59 63 - 39
W: www.siegl-gmbh.de
E: info@siegl-gmbh.de
Hertzstraße 9, 85757 Karlsfeld
www.snorkellifts.com

SIEGL
GABELSTAPLER + ARBEITSBÜHNEN
SCHULUNG – VERMIETUNG – FINANZIERUNG
VERTRIEB – SERVICE – ERSATZTEILE – ZUBEHÖR

Spezifikationen können ohne vorherige Ankündigung geändert werden. Die hier abgebildeten Fotos und Diagramme dienen nur für Werbezwecke.
Beziehen Sie sich auf Snorkel Bedienerhandbücher für die richtige Anwendung und Wartung dieser Ausrüstung