S4390/5290RT

RT GELANDEGÄNGIGE SCHERENBÜHNE

VORLÄUFIG

- Gelände-Scherenbühne mit Dieselantrieb
- Grosser Arbeitsbereich mit doppelseitiger Plattformverlängerung
- Kräftiger Allrad-Antrieb
- Sehr gute Geländeeigenschaften
- Besonders geeignet für den Stahl- und Metallbau

snorkel

www.snorkellifts.com

RT GELANDEGÄNGIGE SCHERENBÜHNE

S4390/5290RT
VORLÄUFIG

ABMESSUNGEN	S4390RT	S5290RT
Max. Arbeitshöhe	15,0m	18,0m
Max. Plattformhöhe (**A**)	13,0m	16,0m
Plattformabmessungen (eingefahren) (**B**)	1,83m x 4,0m	1,83m x 4,0m
Plattformabmessungen (ausgezogen) (**C**)	1,83m x 6,60m	1,83m x 6,60m
Länge jeder Ausschubplattform	1,30m	1,30m
Breite (**D**)	2,27m	2,27m
Länge (**E**)	4,88m	4,88m
Bauhöhe (**F**)	2,98m	3,15m
Min. Höhe	2,25m	2,45m
Bodenfreiheit	220mm	220mm

LEISTUNG		
Plattformkapazität	680kg	680kg
Max. fahrbare Höhe	9,0m	9,0m
Max. Fahrgeschwindigkeit (abgesenkt)	6,0km/h	6,0km/h
Max. Fahrgeschwindigkeit (angehoben)	1,1km/h	1,1km/h
Heben/Senken	94/77 sek	114/94 sek
Steigfähigkeit	50%	40%
Max. Abstützznivellierung, vorne/hinten	7°	7°
Max. Abstützznivellierung, seitlich	12°	12°
Innerer Wenderadius	2,04m	2,04m
Äusserer Wenderadius	5,20m	5,20m
Reifen	Reifen 31 x 2,3 Geländebereifung	
Steuerung	Proportional via Joystick	
Fahrsystem	4-Rad-Antrieb	

ANTRIEB		
Motor	Perkins 404D22 Diesel 38KW	
Notablass	12V DC	12V DC

GEWICHT		
Eigengewicht	7.800kg	8.700kg

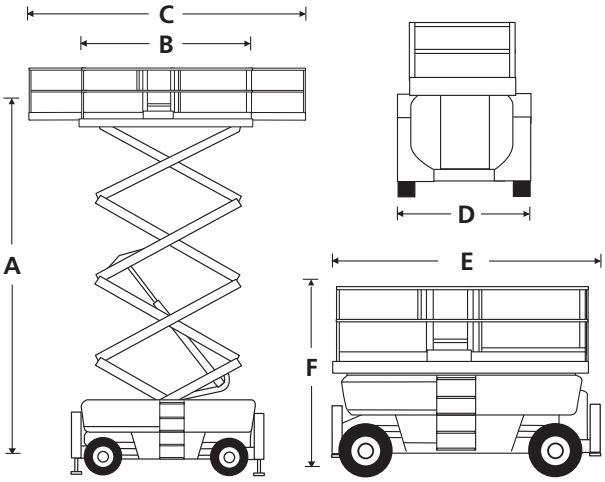

STANDARDMERKMALE

- Beidseitige Ausschubplattform
- Zweiseitiger Plattformzugang
- 4 hydraulische Abstützungen
- Pendelachse
- Ausschiebbarer Motor
- Kippalarm mit Abschaltung
- Warnalarm
- Betriebsstundenzähler
- DC Notfunktionen
- Integrierte Diagnostik
- Überlastschutz
- CE abgenommen

OPTIONEN

- Hausfarbe
- Automatische Nivellierung
- 110 oder 240V Kabel zur Plattform
- Warnleuchte
- Plattform Arbeitsleuchten
- Hydrauliköl Kühler
- Druckluftanschluss an Plattform

WENDERADIUS

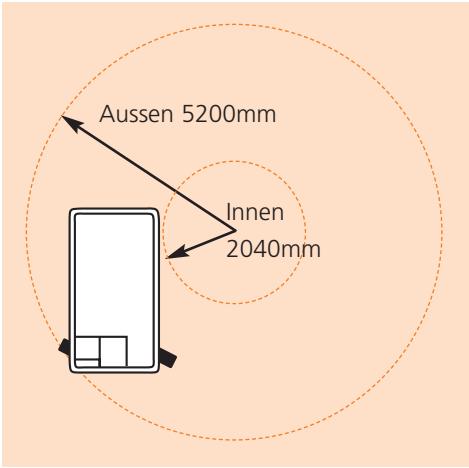

snorkel
Ihr deutscher Distributor:
Josef Siegl GmbH
T: +49 (0) 81 31 / 59 63 - 0
F: +49 (0) 81 31 / 59 63 - 39
W: www.siegl-gmbh.de
E: info@siegl-gmbh.de
Hertzstraße 9, 85757 Karlsfeld
SIEGL
GABELSTAPLER + ARBEITSBÜHNEN
SCHULUNG – VERMIETUNG – FINANZIERUNG
VERTRIEB – SERVICE – ERSATZTEILE – ZUBEHÖR
www.snorkellifts.com

Spezifikationen können ohne vorherige Ankündigung geändert werden. Die hier abgebildeten Fotos und Diagramme dienen nur für Werbezwecke.
Beziehen Sie sich auf Snorkel Bedienerhandbücher für die richtige Anwendung und Wartung dieser Ausrüstung