STARKE PARTNER.
ROBUSTE STAPLER.™

SCHWERLAST-GABELSTAPLER

H25XMS-9, H30XMS-9, H32XMS-9
25.000 BIS 32.000 kg BEI 900 mm

H25XM-12, H28XM-12, H30XM-12, H32XM-12
25.000 BIS 32.000 kg BEI 1 200 mm

CONTAINERSTAPLER

H28XM-16CH, H32XM-16CH
23.500 BIS 28.500 KG BEI 1600 MM

STAGE IIIB

AUF ERFAHRUNG GEBAUT

FÜNF HYSTER GENERATIONEN

Für die Serie H25-32XM konnte Hyster auf seine 80-jährige Erfahrung in der Entwicklung und Konstruktion von Gabelstaplern und auf seine 60-jährige Erfahrung in der Fertigung von Schwerlaststaplern mit Tragfähigkeiten von mehr als 16 Tonnen zurückgreifen. Bei diesen Staplern mit den Modellbezeichnungen H25-32XM handelt es sich um Maschinen der nunmehr 5. Generation. Der Beginn der Hyster Fertigung in dieser Tragfähigkeitsklasse war 1951 mit der A-Serie.

1951 HYSTER A

1968 HYSTER B

1983 HYSTER C

1991 HYSTER F

2011 HYSTER XM

Die Serie H25-32XM wurde für den Schwerlast- und Containerumschlag konzipiert. Diese neuen Staplermodelle zeichnen sich durch eine hohe Produktivität, Verlässlichkeit und Haltbarkeit der Komponenten sowie Kraftstoffeffizienz und herausragendem Fahrkomfort aus.

MEHRWERT

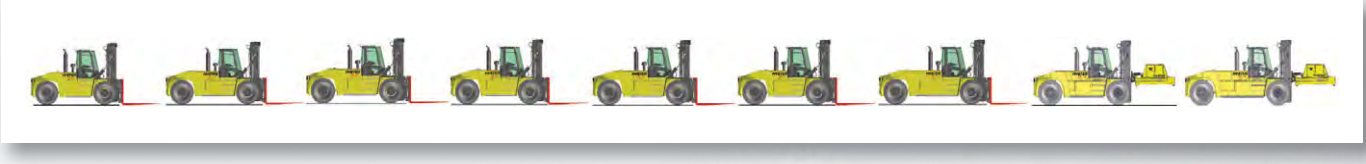

NEUN IN FOLGE

- Sieben Modellvarianten von 25 Tonnen bei 900 mm Lastschwerpunkt bis zu 32 Tonnen bei 1.200 mm Lastschwerpunkt stehen zur Verfügung.
- Bei drei der sieben Modelle handelt es sich um kompakte, S'-Modelle, die auch bei sehr geringen Platzverhältnissen einsetzbar sind.
- Zwei weitere Modelle sind für den Containerumschlag entwickelt worden. Ein hierfür speziell entwickelter Träger für die Aufnahme des ISO-Spreader ermöglicht Tragfähigkeiten, die ansonsten nur mit größeren Staplern realisierbar sind.

EINZIGARTIG KOMPAKT

- Die Kompaktmodelle sind mit einem „S" in der Modellbezeichnung gekennzeichnet. Die Modelle H25XMS-9, H30XMS-9 und H32XMS-9 haben einen einzigartig kurzen Radstand, der besonders für Anwendungen mit geringer Arbeitsgangbreite geeignet sind.

LANGLEBIG UND SOLIDE

- Alle Modelle der Serie sind mit Cummins-Turbo-Dieselmotoren mit einer Leistung von 172 KW der Stufe TIER IIIA oder 201 KW der Stufe IIIB ausgerüstet. Die Antriebsachsen sind generell mit einer Ölbadlamellenbremse bestückt. Dank des neuen Kühlsystems können alle Modelle in bis zu 50°C Umgebungstemperatur arbeiten. Im schweren Einsatz in bis zu 45°C Umgebungstemperatur.

PRODUKTIV

- Die Hubgeschwindigkeiten sind führend in dieser Klasse: Durchschnittlich werden 0,39 bis 0,42 m/Sek. erreicht.
- Alle Modelle sind standardmäßig mit einem 3-Gang Automatikgetriebe ausgerüstet.

SAUBERE UMWELT

- Beide Cummins-Motoren sind emmissionsarm und entsprechen entweder der Stufe TIER IIIA oder III B für nicht am Straßenverkehr teilnehmende Maschinen (NRMM).*

* Stufe IIIA entspricht der Abgaskategorie TIER 3. Stufe IIIB ist gleichzusetzen mit der Nordamerikanischen Kategorie TIER 4 interim.

KOSTENGÜNSTIG

- Die Stapler der Serie H25-32XM verfügen über ein lastabhängiges, bedarfsgesteuertes Hydrauliksystem, mit dem sich der Kraftstoffverbrauch auf effektive Weise massgeblich senken lässt. Um in den unterschiedlichen Anwendungsbereichen die Kraftstoffeffizienz weiter zu steigern, verfügt die Stufe IIIB zusätzlich über eine bedarfsabhängige Kühlung, eine automatische Hydraulik- und Drehzahlsteuerung.

EINFACH VIELSEITIG

- Neu ist ebenfalls der Hyster-Gabelträger mit Seitenschub und einzeln wirkender Zinkenverstellung. Die beiden Zylinder können an 2 verschiedenen Positionen angeschlossen werden. In der Innenposition angeschlossen, können beide Gabelzinken auf „0" zusammengefahren werden, um z.B. ein Stahlcoil anstatt mit einem Dorn, mit den beiden Zinken aufnehmen zu können. Der Seitenschub ist in dieser Position immer noch vorhanden. Gabelzinken und Träger sind in Hakenform verfügbar und ermöglichen hiermit einen schnellen Wechsel mit anderen Anbaugeräten.

SICHT AUF DAS ARBEITSFELD

- Die Hyster „Vista"-Fahrerkabine ist mittelhoch angeordnet und nach vorn verlagert, wodurch eine optimale Rundumsicht erreicht wird. Das Arbeiten aus dieser Position sorgt für beste Effektivität bei den Umschlagarbeiten.
- Das Hubgerüst hat ein weites Sichtfeld, so dass der Blick auf Gabeln und Last zu jeder Zeit uneingeschränkt möglich ist.
- Die Sicht nach hinten ist dank der abgewinkelten Konstruktion des Gegengewichts optimal.

KOMFORT

- Die branchenführende Bauweise der ergonomisch hervorragenden Hyster „Vista"-Fahrerkabine ermöglicht maximalen Komfort, beste Rundumsicht und einen niedrigen Geräuschpegel.

KRAFT UND LANGLEBIGKEIT

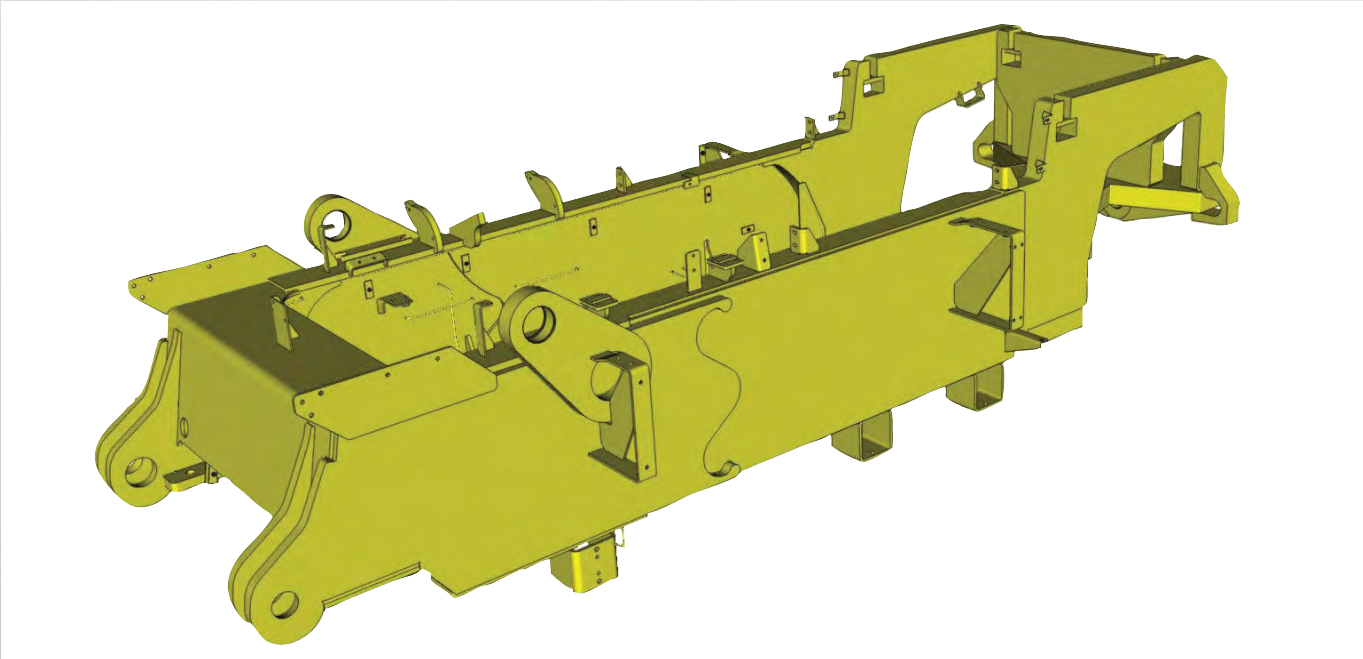

CHASSIS

- Der H25-32XM weist eine robuste, selbsttragende Bauweise mit starken Trägerelementen für Hubgerüst und Achsen auf.

INDUSTRIELL

- Hyster setzt für seine Stapler Cummins-Dieselmotoren für Industrieanwendungen ein, die der Stufe IIIA (172 KW) bzw. IIIB (201 KW) entsprechen. Diese Leistung sorgt auch bei langer Spitzenbelastung für mehr Zuverlässigkeit.

KLIMABESTÄNDIGES KÜHLSYSTEM

- Das Kühlsystem ist so konzipiert, dass die Hydrauliktemperatur 90°C nicht übersteigt und die Schläuche auf diese Weise weniger austrocknen und „versteifen".
- Die 4 zur Kühlung notwendigen Segmente sind übereinander angeordnet. Motorkühlwasserhaushalt, Turbolader-Lufteinlasskühlung, Ölbadlamellenbremse und Arbeitshydraulik werden direkt mit Kühlluft versorgt und erreichen so eine hervorrage Gesamtkühlleistung.
- Dank des klimabeständigen Kühlsystems können die Stapler im Normalbetrieb bei Umgebungstemperaturen von bis zu 50°C eingesetzt werden (bis zu 45°C bei Schwerlastanwendungen).

ANTRIEBSACHSE

- Die AxleTech zweistufigen Planetenantreibsachsen, PRLC-1794 (H25XMS9 und H 25XM12) und PRC-3806 (H28-32XM), sorgen für mehr Stabilität und Haltbarkeit. Ölbadlamellenbremsen reduzieren den Wartungsaufwand.

RICHTUNGSWECHSEL UND GANGWAHL

- Das Dreiganglastschaltgetriebe, SOH TE17, ist mit einer APC 211 automatischen Gangwahl ausgestattet. Der Gangwechsel ist hiermit kaum spürbar. Darüber hinaus verfügt das Getriebe über eine Schaltsperre, die bei einer Geschwindigkeit über 5 km/h oder mehr als 1.400 U/min aktiv wird.
- Die Hyster Lenkachse mit Einzelzylinder und festen Spurstangen ohne Nachstellbedarf ist bekannt für ihre Langlebigkeit und den geringen Wartungsaufwand.

MOTOR UND GETRIEBE SCHUTZ SYSTEM

- Das Drehmoment des Motors wird automatisch um 30% reduziert wenn zu niedriger Öldruck oder zu hohe Temperaturen in den Aggregaten gemessen werden. Werden die Maximalwerte überschritten wir der Motor automatisch abgeschaltet. Ein kurzfristiger Start ist gewährleistet um die Maschinen zur Werkstatt zu fahren.

HALTBARKEIT

- Der Hyster Gabelträger ist mit einzigartigen Gleitementen ausgestattet, die seit nunmehr über 20 Jahren bei jedem der Hyster Grosstapler eingesetzt werden. Die neuen Gleitplatten haben sogar eine noch höhere Dichte und lassen sich im Rahmen der vorbeugenden Wartung leicht ausgleichen oder ersetzen.

SOLIDE HUBGERÜSTE

- Die einzigartige solide Bauweise mit „6-Rollen-Lagerung“ und Seitenstabilisierung ermöglicht eine nominale Tragfähigkeit bis zu einer Höhe von 6.810 mm. Die Bauhöhe ist gleichzeitig gering, sodass auch in engen Innenräumen gearbeitet werden kann.

PRODUKTIVITÄT

LEICHTGÄNGIG

- Die Leistung liefert ein Cummins-Dieselmotor (der Stufe IIIA oder der Stufe IIIB) mit Turbolader und Ladeluftkühlung. Diese grossvolumigen 6-Zylinder-Motoren zeichnen sich durch eine glatte Drehmomentkennlinie aus. Der Stufe-IIIA-Motor liefert ein Drehmoment von nicht weniger als 915 Nm bei 900 bis zu 1.500 U/min. Bei den Stufe-IIIB-Motoren beläuft sich der maximale Drehmoment auf beeindruckende 990 Nm bei 1.500 U/min. Das Ergebnis ist eine exzellente Hub- und Beschleunigungskraft trotz niedrigen Kraftstoffverbrauchs.
- Für lange Spitzenbelastungen in anspruchsvollen Anwendungen ist die Motorleistung grosszügig mit entweder 172 KW als Standard beim Stufe-IIIA-Motor oder mit 201 KW beim Stufe-IIIB-Motor ausgelegt.

BEDARFSABHÄNGIG

- Bei Gabelstaplern wird ein erheblicher Anteil der Motorleistung für die Arbeitsthydraulik benötigt. Daher ist die neue Serie mit einem „bedarfsgesteuerten" lastabhängigen Hydrauliksystem ausgestattet, bei dem die Hydraulikleistung (und demnach die Motorleistung) „bei Bedarf" an das tatsächliche Gewicht der angehobenen Last angepasst wird. So braucht der Stapler nur dann die Höchstleistung zu liefern, wenn dafür die Notwendigkeit besteht. Daher bietet das lastabhängige Hydrauliksystem entscheidende Vorteile: ein leichteres Heben der Last, einen niedrigeren Kraftstoffverbrauch und einen geringeren Verschleiss sämtlicher Hydraulikkomponenten und des Motors.

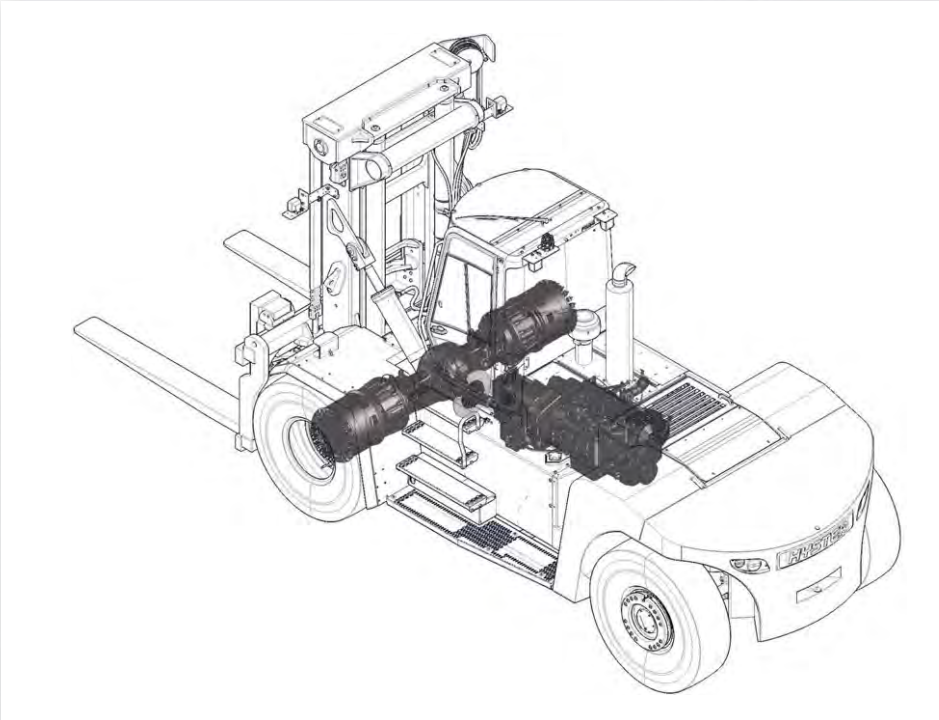

HUBGESCHWINDIGKEITEN

- Die Hubgeschwindigkeiten sind die besten dieser Klasse: Die durchschnittliche Geschwindigkeit der vier Betriebsarten (Heben mit/ohne Last sowie Senken mit/ohne Last) beträgt unvergleichbare 0,39 bis 0,42 m/s. Verbesserte Hubgeschwindigkeit mit Last für eine optimale Produktivität bei Spitzenbelastung.
- Das lastabhängige Hydrauliksystem ermöglicht hohe Hub- und Neigegeschwindigkeiten ohne Last bei geringer Motordrehzahl.

SAUBERE UMWELT

- Die niedrigen Abgasemissionen der beiden Cummins-Motoren entsprechen, je nachdem welche Emissionsschutzvorschriften in dem Einsatzgebiet desjeweiligen Staplers gelten, den Abgasbestimmungen der Stufe IIIA oder IIIB für nicht am Straßenverkehr teilnehmende mobile Maschinen und Geräte.
- Zur Serienausstattung gehört ein leistungsstarker Motorluftfilter mit wartungsfreiem Zyklonvorabscheider und zweistufigem Filter. Damit ist der Stapler auch für Anwendungen in staubiger Umgebung geeignet.
- Die eingehende Ansaugluft wird oberhalb des Fahrzeugs zugeführt.

ANTRIEBSEINHEIT MIT AUTOMATISCHER GANGWAHL

- Alle Motorausführungen werden in Kombination mit dem Dreiganglastschaltgetriebe S.O.H. (Spicer Off-Highway) TE17 mit der automatischen Gangwahl APC211 und einem Getriebeschutzsystem mit Schaltsperre eingesetzt.
- Bei eingelegtem Rückwärtsgang ertönt ein akustisches Rückfahrsignal, dessen Lautstärke sich automatisch an die Umgebungslautstärke anpasst.

KLIMATISCHE BEDINGUNGEN

- Die Hyster Stapler H25-32XM können in der Standardkonfiguration ohne Zusatzausstattung bei Umgebungstemperaturen zwischen -20°C und +50°C eingesetzt werden.

EINFACHHEIT UND VIELSEITIGKEIT

Mit seiner Einfachheit und Vielseitigkeit setzt der Gabelträger mit Seitenschub und Gabelverstellung des Hyster H25-32XM Schwerlaststaplers neue Standards. Er überzeugt durch Flexibilität in den verschiedensten Einsatzbereichen.

STANDARD

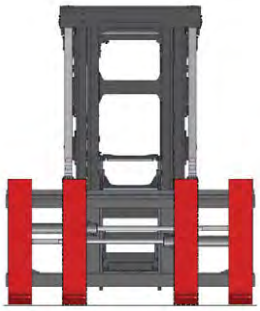

Seitenschubträger mit Standard-Gabelstellung – Gabeln in äußerer GV-Zylinderstellung

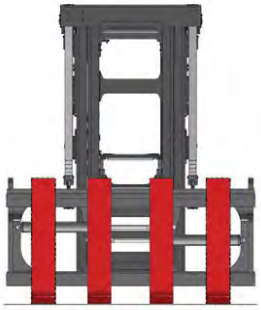

Seitenschubträger mit Standard-Gabelstellung – Gabeln in innerer GV-Zylinderstellung

OPTION

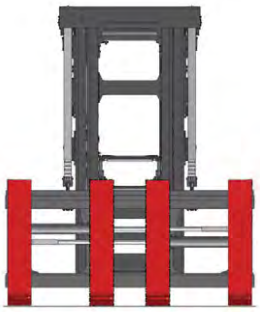

Nullabstand-Seitenschubträger mit Innen/Innen-Gabelstellung Gabeln in äußerer GV-Zylinderstellung

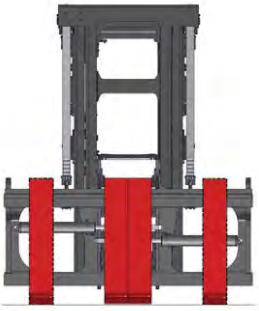

Nullabstand-Seitenschubträger mit Innen/Innen-Gabelstellung Gabeln in innerer GV-Zylinderstellung

WEITERE OPTIONEN

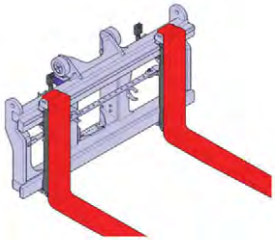

Gabelträger ohne Seitenschub und ohne Zinkenverstellung(mit Gabelhaltestange)

Dorn – mit Hakenaufhängung und Schnellkupplung Standardoption

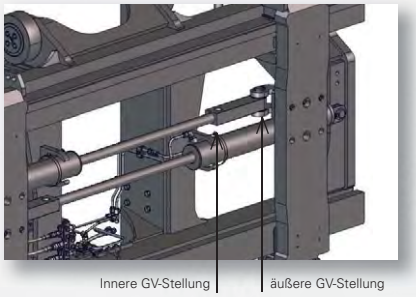

Einfache, wartungsfreie Gleitschuhe (statt Rollen)

VIELSEITIGKEIT

- Dieser im Hause Hyster entwickelte Gabelträger ist hakengeführt, wodurch ein Wechsel mit anderen Anbaugeräten ohne grossen Aufwand möglich ist.
- Serienmässig verfügt der integrale Gabelträger über Seitenschub (SS) und einzeln verstellbare Zinkenverstellung (GV).
- Die Zinkenverstellung kann an zwei verschiedenen Punkten montiert werden: Durch eine äussere oder eine innere Montage wird erreicht, dass die Gabeln entweder auf „0“ aneinander positioniert werden oder ein grösserer Abstand erzeugt wird (b5).
- Als einfache und kostengünstige Lösung verwendet Hyster synthetische Gleitplatten anstatt, die sonst üblichen Gleitrollen. Ein Verfahren, das Hyster seit über 20 Jahren einsetzt.

OPTION

- Der Seitenschub mit Gabelverstellung auf „0“ ist optional erhältlich. Somit lassen sich die Gabelzinken, montiert in der inneren Position, als Dorn für den Coiltransport einsetzen. Trotz zusammengefahrener Gabelzinken steht ein Seitenschub zur Verfügung.

GABELZINKEN

- Der Gabelzinkenquerschnitt beträgt 280 x 105 mm, bzw. 300 x 105 mm, wodurch ein Umschlag von 20’ Containern mit ISO-Gabeltaschen möglich ist.

WEITERE OPTIONEN

- Dorn mit Hakenaufhängung – zum schnellen Wechsel mit Gabelzinken.
- Gabelträger in Wellenausführung, ohne Seitenschub oder Zinkenverstellung für die elementarsten Umschlagarbeiten.

H28 & H32XM-16CH CONTAINERSTAPLER

Seit 1986 werden mit Hyster Containerstaplern hinsichtlich der Nettotragfähigkeit Massstäbe gesetzt. Ein Hyster H 32XM-16CH trägt unter dem teleskopierbaren Spreader, trotz Eigengewicht von 6,3 Tonnen, noch 30,5 Tonnen schwere Container. Das Geheimnis liegt seither in der Trägerplattform des Container-Spreaders.

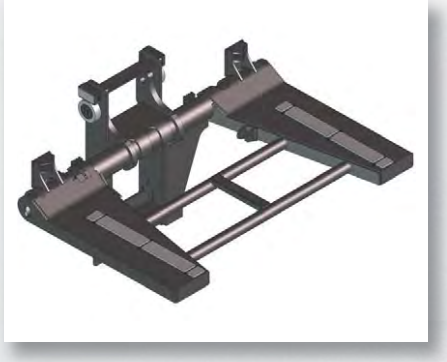

DER SPREADER-TRÄGER

Diese einzigartige Konstruktion ist die wichtigste Baukomponente der Container-Stapler für die 1. Containerreihe und bietet insgesamt 4 entscheidende Einsatzvorteile:

HÖCHSTE TRAGFÄHIGKEIT

- Die Träger-Konstruktion ermöglicht ein „X"-Mass von nur 790 mm, womit das Lastmoment reduziert, bzw. eine Last von 26,4 Tonnen bei einem Lastschwerpunkt von 1.390 mm transportiert werden kann.
- Zur Verfügung stehende Tragfähigkeiten und Container-Stapelhöhen finden Sie auf Seite 22.

EINFACHHEIT IST DER SCHLÜSSEL

- Die Einfachheit der Konstruktion ist, dank der wenigen Verschleißteile nahezu wartungsfrei.

LEICHTER

- Im Vergleich zu anderen Spreader-Aufhängungen ist die Hyster Bauweise 4 – 4,5 Tonnen geringer und wird als Tragfähigkeit genutzt.
- Der minimale Lastabstand „X" und das geringe Gewicht aus Träger, Spreader und Container reduzieren die Achsbelastung.
- Geringe Bodenbelastung, Reifenverschleiß und nicht zuletzt geringerer Kraftstoffverbrauch ist das Resultat.

HALBHOCH MONTIERT

- Die abgesenkte Höhe des Trägers beträgt 1.060 mm. Somit können neben den Standardhöhen 8' – 9'6" auch halbhohe Container von 4' – 4'3" umgeschlagen werden.

RUNDUMSICHT

Ein wesentlicher Vorteil der Staplermodelle H25-32XM ist ihre Rundumsicht. Diese verdankt er der Kombination aus dem besten Kabinenkonzept seiner Klasse, der Hyster „Vista“-Kabine, die uneingeschränkte Sicht durch das Hubgerüst und dem Freisicht-Gabelträger sowie der abgeschrägten Form des Gegengewichts.

- Der Fahrer sitzt optimal in mittelhoher Position, so dass eine ideale Sicht auf den vorderen Arbeitsbereich gewährleistet ist. Aber auch der Blick zur Seite und rückwärts über das abgeschrägte Kontergewicht ist uneingeschränkt möglich, womit Arbeitssicherheit auf hohem Niveau gewährleistet ist.

HYSTER „VISTA“-KABINE

- Die Kabine zeichnet sich durch ihre Rundumsicht aus. Das Dachfenster wird nahezu komplett durch den Scheibenwischer erfasst. Die darunter angebrachten Schutzgitterstreben für den Fahrerschutz sind so positioniert, dass nahezu keine Sichteinschränkung vorhanden ist. Die gewölbte Frontscheibe und die zurückversetzten Kabinensäulen ermöglichen auch eine Sicht auf breitere Güter, wie z.B. einen 20‘ Container.
- Einzigartig ist die Positionierung des Armaturenbrettes auf der rechten Seite des Fahrers, um die Sicht nach vorn unten voll nutzen zu können. Da beide Türen nahezu vollständig aus Glas und mit Schiebefenstern auf beiden Seiten versehen sind, lassen sie eine uneingeschränkte Sicht zur Seite zu.

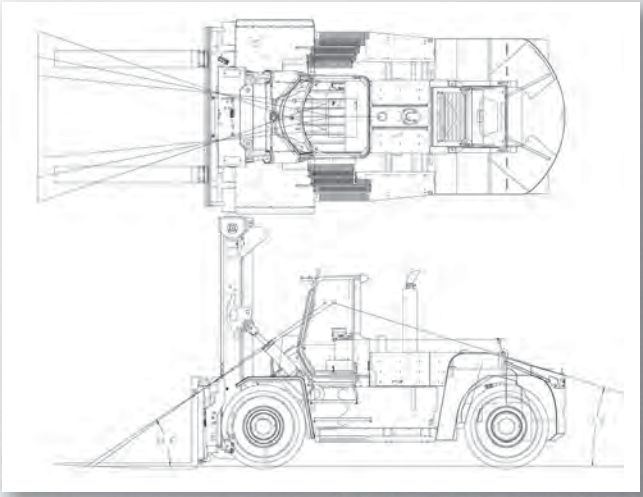

- Das Heizungs- und Defrostersystem ist äußerst leistungsfähig, um bei jeder Wettersituation eine freie Sicht zu gewährleisten. Neben den üblichen Wischern (für die Frontscheibe stehen H – oder I-Wischer zur Verfügung) ist eine Waschanlage für Front-, Heck- und Rückscheibe vorgesehen. Die rückwärtige Sicht wird über 2 Panorama-Innenspiegel und 2 Außen-spiegel ermöglicht.

FREISICHT-HUBGERÜSTE

- Die Bauweise der Hyster „Vista“ Hubgerüste läßt eine freie Sicht auf das Arbeitsfeld und die Gabelzinken zu, indem die Hubzylinder hinter dem Mastprofil positioniert sind. Auch die Hubketten und die Schlauchführung sind seitlich neben den Hubprofilen angeordnet.

FREISICHT-GABELTRÄGER

- Bei der Entwickung des neuen Gabelträgers mit Seitenschub und Zinkenverstellung wurde die Durchsicht ebenso optimal gelöst. Selbst auf LKW-Ladehöhe ist die Durchsicht für den Fahrer gewährleistet.

FUNKTIONELLE BAUWEISE

- Die Sicht nach hinten konnte durch die geneigte Oberfläche und Form des Kontergewichtes verbessert werden.

KOMFORT UND ERGONOMIE

Das Hyster „Vista“-Fahrermodul, setzt als Fahrerschutzdach oder komplett ausgestattete Komfortkabine Masstäbe.

KOMFORT

- Die komplett ausgestattete Hyster „Vista“-Fahrerkabine (optional bei Gabelstaplermodellen) ist druckdicht und verfügt über ein Innenfilterelement, das den Staub aus der Zuluft filtert.
- Zur Ausstattung gehören weiterhin ein leistungsstarkes dreistufiges Heizgebläse sowie Defrosterdüsen, um die Scheiben bei jeder Witterung sichtfrei zu halten.
- Für einen hochwertigeren Fahrkomfort steht optional eine Klimaanlage mit und ohne Temperaturregelung zur Verfügung.
- Der Geräuschpegel ist äusserst gering, da das Fahrermodul geräuschgedämmt und auf Schwingungsdämpfern gelagert ist.
- Eine Vielzahl von mechanisch und pneumatisch gefederten SEARS-Sitzen, ausgerüstet mit Beckengurt, Armlehnen sowie hohen Rückenlehnen, stehen optional zur Verfügung.

  Optional erhältlich ist der luftgefederte SEARS-DeLuxe-Sitz, der keinen Fahrerwunsch unberücksichtig lässt.
- Beide Kabinentüren verfügen über Doppelschiebefenster sowie einen Verriegelungs-mechanismus, um die Türen während der Fahrt offen zu halten.
- Der Ein- und Ausstieg ist für den Fahrer dank breiter, rutschfester Stufen und praktisch angeordneter Handgriffe äusserst komfortabel.

BEDIENELEMENTE

- Neigung und Höhe der Lenksäule sind einstellbar. Darüber hinaus sorgt das gepolsterte Lenkrad mit Knauf für ein leichtes Lenken.
- Die 3-fach verstellbare Armlehnenkonsole bildet mit dem Fahrersitz eine Einheit und dient gleichzeitig als Hydraulik-Steuereinheit, die entweder mit konventionellen Hebeln oder mit einem Joy-Stick bestückt ist.
- Je nach Kundenwunsch oder Anwendungsanforderungsprofil kann aus drei vordefinierten Benutzermodi (weich, mittel, direkt) ausgewählt werden. Diese Auswahlmöglichkeiten garantieren eine optimale Bedienung bei jeder Anwendung. Die Fahrtrichtung wird über einen Fahrtrichtungshebel, der an der linken Seite der Lenksäule angeordnet ist, gesteuert. Die automatische Gangwahl steuert das Getriebe, wobei auch ein manuelles Schalten durch den Fahrer möglich ist. Über Kfz-übliche Pedale werden Beschleunigung, Getriebefunktion (Inchen) und Bremsen geregelt.

INSTRUMENTE

- Das Armaturenbrett ist rechts vom Fahrersitz angeordnet. Damit bleibt die Sicht nach vorn frei. Mehrere LED-Warnlampen, die direkt unter dem Lenkrad an der Lenksäule angeordnet sind, weisen den Fahrer auf zu überprüfende Anzeigen auf dem Armaturenbrett hin. Das Armaturenbrett beinhaltet analoge Anzeigen für: Betriebsstundenzähler, Kraftstoffstand, Batterieladestand, Motoröldruck, Kühlmitteltemperatur und Getriebetemperatur.
- Warnlampen weisen auf die Betriebszustände hin wie: Fahrzeugbeleuchtung, Scheibenwischer- und Waschanlagenfunktionen, Batterieladestand und Bremsdruck.
- Ein akustische Warnsignal weist auf zu niedrigen Bremsdruck hin.Bei Rückwärtsfahrt ertönt ein Rückfahrsignal, dessen Lautstärke sich automatisch auf 4 dB(A) über der Umgebungslautstärke einstellt.

EFFIZIENZ BEI GERINGEREN BETRIEBSKOSTEN

Ein Grossteil der Motorleistung von Gabelstaplern wird für das Hydrauliksystem benötigt. Mit der neuen lastabhängig wirkenden Hydraulikanlage ist es Hyster gelungen, Kraftstoff und damit Betriebskosten zu senken.

BEDARFSGERECHTE HYDRAULIKLEISTUNG

- Das bedarfsgesteuerte Hydrauliksystem überprüft zunächst das zu hebende Lastgewicht. Je nach Bedarf stellen sich die beiden am Getriebe angeschlossenen Axialkolbenpumpen auf die zu fördernde Ölmenge und den Öldruck ein, um das Gewicht des Gabelträgers leer oder beladen zu heben.
- Bisher wurden Zahnradpumpen, die permanent Öl gefördert haben, auch wenn es nicht benötigt wurde, verwendet. Das Öl wurde erwärmt und Energie nutzlos verbraucht. Das bedarfsgerecht operierende System spart nicht nur Kraftstoff, sondern reduziert den Verschleiss und minimiert die Betriebskosten.

UMWELTFREUNDLICHE PUMPEN

- Das bedarfgesteuerte Hydrauliksystem mit variabler Axialkolbenpumpe ist somit auch ein Beitrag zur Umweltfreundlichkeit. Ist zum Bespiel keine Hubleistung für den Moment notwendig, stellt sich die Taumelscheibe der Pumpe auf „neutral" und stoppt die Förderleistung. Die Lebensdauer aller mit dem System verbundenen Aggregate sowie Motor und Getriebe werden geschont.

KRAFTSTOFFEINSPARUNG

- Im Vergleich zur bisherigen Zahnradpumpen-Technologie kann zwischen 5% und 15% Kraftstoff eingespart werden, da im praktischen Einsatz die maximale Tragfähigkeitsanforderung nur selten ausgeübt wird.

BEWÄHRTE HYDRAULIK

- Das neue Hydrauliksystem haben wir mit unserem langjährigen Partner und Lieferanten SAUER-DANFOSS erarbeitet, der bereits unsere Hyster ReachStacker mit inovativer Hydrauliksteuerung ausgerüstet hat.

KLIMABESTÄNDIGES KÜHLSYSTEM

- Das Hyster Kühlsystem der Serie ist so konzipiert, dass eine Hydrauliköltemperatur von 90°C nicht überschritten wird. Hiermit wird erreicht, dass sowohl die Lebensdauer des Öls als auch der Schläuche verlängert werden.

  Die Temperatur wird permanent überprüft und bei Bedarf am Amaturenbrett zur Anzeige gebracht.

ÖLFILTERUNG UND ÖLHAUSHALT

- Das Hydrauliköl wird an drei Stellen gefiltert:

  Im Hydrauliktank über zwei 5µ Hauptstromfilter, mit einem 5µ Filter an der Zahnradpumpe, die den Bremskreislauf versorgt und nochmals mit einem 20µ-Filter am Kühler der Bremskreisläufe.

  Insgesamt steht ein Hydraulikvolumen von 274 Liter (H28-32XM12) bzw. 237 Liter (H25XMS) zur Verfügung.

FEINABSTIMMUNG DER HYDRAULIKLEISTUNG

- Die Geschwindigkeit der Hydraulikfunktionen werden vom Hyster Servicetechniker - ob es nun der Hyster Seitenschubgabelträger mit Gabelzinkenverstellung ist oder ein lokales Anbaugerät, wie z.B. eine Reifenklammer oder ein hydraulisch angetriebenes Drehgerät zur Entleerung von 20' Containern - für die jeweilige Anwendung optimal eingestellt. Der Benutzer kann selbst zwischen maximaler Energieeinsparung und maximaler Leistung oder ausgewogenen Mittelwerten wählen. Werkseitig sind die Geräte auf Mittelwerte eingestellt.

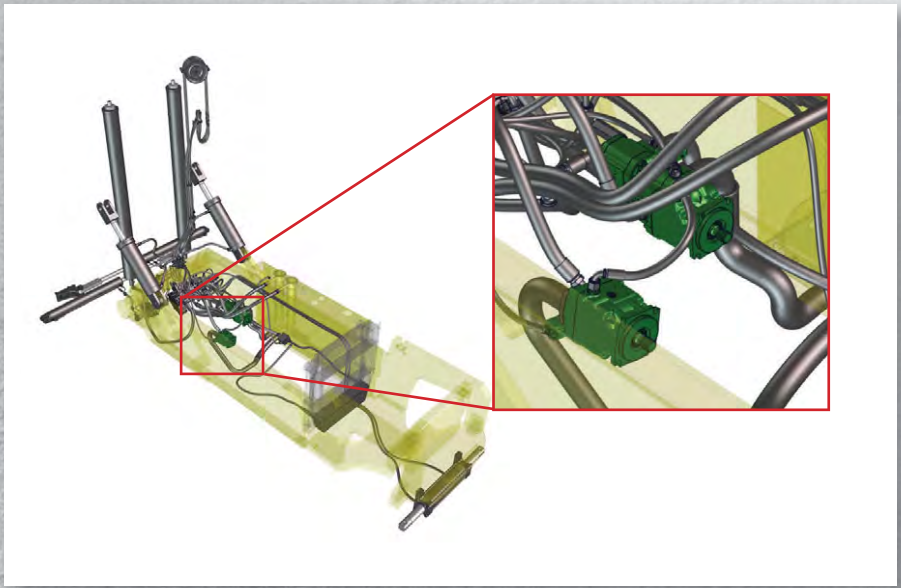

SERVICE LEICHT GEMACHT

NEIGBARE KABINE

- Um auch den Wünschen des Servicepersonals gerecht zu werden, hat Hyster die Kabine hydraulisch neigbar gestaltet, um leicht den Zugriff zum Antriebstrang entweder mittels einer handbetätigten Pumpe oder optional über einen elektrischen Taster zu ermöglichen. Die Motorhauben sind als Flügelhauben konzipiert und werden mit einer Gasdruckfeder in der geöffneten Position gesichert.

HYDRAULIKFÜSSIGKEITSÜBERPRÜFUNG

- Der Hydraulikhaushalt kann mühelos an einem Schauglas, das am Hydrauliktank angebracht ist, überprüft werden.
- Alle Hydraulik-Verbindungen sind mit O-Ringen versehen, um die Dichtheit zu optimieren. Die Temperatur des Hydrauliköls wird auf dem Amaturenbrett zur Anzeige gebracht. Mini-Messstellen erlauben eine schnelle Drucküberprüfung des gesamten Hydrauliksystems.

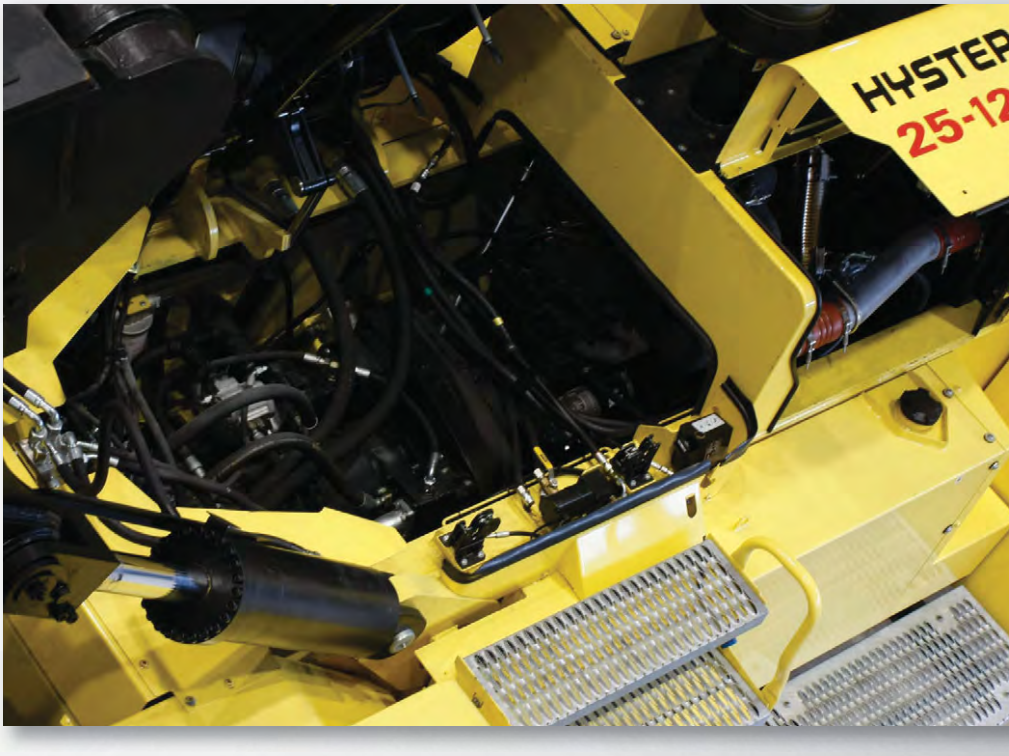

MÜHELOSE WARTUNG ELEKTRONIK

- Die CANbus-Kabelverbindungen für Motor, Getriebe und Instrumentenanzeige und die ECU. Für die lastabhängige Hydraulikanlage befinden sich die Kabelverbindungen in der Seitenkonsole unterhalb des Armaturenbretts in der Kabine bzw. Fahrerschutzdach.
- Die Fehlercodes werden auf dem LCD-Display des Armaturenbretts angezeigt.
- Sämtliche Sicherungen befinden sich ebenfalls in der Seitenkonsole.

EINFACHER ZUGANG ZUM KÜHLER

- Der 4-Segment-Kühler, der im Kontergewicht untergebracht ist, ist über einen Zugang leicht zu erreichen. Zur Reinigung wird die Abdeckung oberhalb des Kühlers geöffnet.

STANDARDAUSSTATTUNG

„VISTA"-FAHRERKABINE

- Gabelstaplermodelle: Fahrerschutzdach, Hebel zum Heben und Neigen des Hubgerüsts und elektrische Taster zur Betätigung der Gabelträgerfunktionen, Seitenschub und einzel verstellbare Gabelzinken.
- Containerstaplermodelle: Komplett ausgestattete Komfortkabine, Joy-Stick für die intuitive Steuerung von Hubgerüst und Spreader.
- Fahrersitz: Mechanisch vollgefederter Sitz mit Sicherheitsgurt.
- 2 Weitwinkel-Panorama-Spiegel in der Kabine (FSD) und 2 Aussenspiegel, montiert an den Handläufen der Kabine.
- Manuell betätigte Kabinenneigung für den Wartungszugang.

INSTRUMENTE

- Das Armaturenbrett ist rechts vom Fahrersitz angeordnet. Damit bleibt die Sicht nach vorn frei. Mehrere LED-Warnlampen, die direkt unter dem Lenkrad an der Lenksäule angeordnet sind, weisen den Fahrer auf zu überprüfende Anzeigen auf dem Armaturenbrett hin. Das Armaturenbrett beinhaltet analoge Anzeigen für: Betriebsstundenzähler, Kraftstoffstand, Batterieladestand, Motoröldruck, Kühlmitteltemperatur und Getriebetemperatur.
- Warnlampen weisen auf die Betriebszustände hin wie: Fahrzeugbeleuchtung, Scheibenwischer- und Waschanlagenfunktionen, Batterieladestand und Bremsdruck.
- Ein akustische Warnsignal weist auf zu niedrigen Bremsdruck hin. Bei Rückwärtsfahrt ertönt ein Rückfahrsignal, dessen Lautstärke sich automatisch auf 4 dB(A) über der Umgebungslautstärke einstellt.

ANTRIEBSSTRANG & HYDRAULIKSYSTEM

- Je nach Emmisonsvorschrift eines Landes kommen die beiden Cummins-Industriedieselmotoren QSC 8.3 TIER IIIA mit 172 KW oder QSB 6.7 TIER IIIB L mit 201 KW zum Einsatz.
- 3-Gang Lastschaltgetriebe S.O.H. TE 17 mit automatischer Gangwahl APC 211 inkl. Reversiersperre und akustischem Rückfahrsigal bei Rückwärtsfahrt.
- Axle Tec-Antriebsachse mit Ölbadlamellenbremse,
- leistungsstarker 2-Stufen-Motorluftfilter mit wartungsfreiem Vorreiniger filtern die eingehende Luft,
- Kraftstofftankvolumen: 305 Liter (H25XM-9); 364 Liter (H28-H32XM12),
- korrosionsbeständiger Abgasauslass,
- klimabeständiges Kühlsystem für Motor, Getriebe, Bremsen und Hydrauliksystem,
- Motor und Getriebeschutz-System,
- Diagonale Luftbereifung, Radmutterschutz auf der Lenkachse,
- SAUER-DANFOSS bedarfsabhängiges Hydrauliksystem mit Axialkolbenpumpen-Technik.

ELEKTRIK

- 24-V-System, 70-A-Lichtmaschine, Batterien: 204 Ah (20 Std.). Batteriehauptschalter; CANbus-Anschluss für Motor, Getriebe, Hydraulik, Instrumentenanzeige. Alle elektrischen Anschlüsse sind spritzwassergeschützt und entsprechen der Klasse IP65.

HYDRAULIKFUNKTIONEN

- Gabelstapler-Modelle: 5/6-Wege-Steuerung mit Schlauch- und Kabelführung zum Gabelträger mit Seitenschub und individuell steuerbarer Gabelzinkenverstellung bzw. für Anbaugeräte.
- Container-Stapler: 7-Wege-Steuerung mit Schlauch- und Kabelführung zum Spreader-Träger.

BELEUCHTUNG

- Beleuchtungssatz Gabelstapler Modelle: 2 Fahrscheinwerfer auf den vorderen Kotfügeln, 2 Arbeitscheinwerfer hinten an der Kabine, 2 LED-Kombileuchten mit Rücklicht, Fahrtrichtungs- und Bremslicht integriert im Kontergewicht.
- Beleuchtungssatz Container Stapler Modelle: 4 Arbeitsscheinwerfer montiert an der Kabine oben, 1 orange Rundumleuchte, 2 LED-Kombileuchten mit Rücklicht, Fahrtrichtungs- und Bremslicht intergriert im Kontergewicht, 4 Richtungsleuchten mit Warnblinkfunktion.

LASTAUFNAHME

- Hubgerüst: Zweifach-„Vista"-Hubgerüst mit einer Hubhöhe von 3.750 mm (Gabeloberkante),
- Hubgerüstneigung: 6° vorn 10° rückwärts,
- integrierter Gabelträger mit Seitenschub und einzeln verstellbarer Gabelzinkenverstellung,
- Gabelzinken: Hakengeführt für den schnellen Wechsel, Querschnitt 280 x 105 bzw. 300 x 105 x 2.440 mm geignet für die Aufnahme von 20' Containern mit ISO Gabeltaschen.

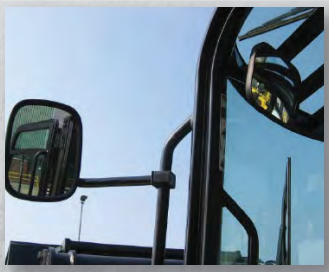

OPTIONAL ERHÄLTLICHE AUSSTATTUNG

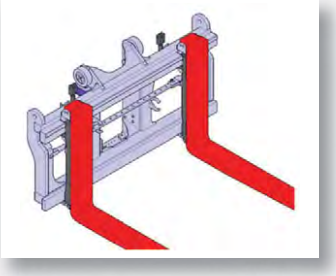

FAHRERKABINE

- Gabelstaplermodelle: komplett ausgestattete „Vista"-Kabine,
- Joystick- anstatt Hebelsteuerung,
- Komfortkomponenten in der Kabine: Sonnenschutzrollos am oberen und hinteren Fenster,
- Standard-Klimaanlage, mit oder ohne Klimaautomatik,
- Hochleistungs-Klimaanlage mit und ohne Klimaautomatik,
- Vielfältige SEARS-Fahrersitzmodelle bis hin zum SEARS DELUXE mit und ohne Sitzheizung,
- Beifahrersitz,
- Konsole für IT Ausrüstung,
- Spannungswandler 24V/ 12 Volt mit 1 oder 2 Steckdosen,
- Radiovorbereitung mit 2 Lautsprechern und Antenne,
- Leselampe,
- Zirkulationslüfter,
- Dokumentenfach,
- Pneumatisches Horn anstatt elektrisches Horn,
- elektrisch betätigte Kabinenneigung,
- Motorabschaltung bei Abwesenheit des Fahrers.

ANTRIEBSSTRANG

- Industriedieselmotor Cummins QSB6.7 der Stufe IIIB mit 201 KW,
- Geschwindigkeitsreduzierung auf 16 km/h oder 20 km/h, Fahrgeschwindigkeit auf 16 oder 20 km/h.
- Motorvorwärmung über 230 V Ac Anschluss.

BEREIFUNG

- Radialreifen, mit oder ohne Profil, Superelastikreifen.

BELEUCHTUNG

- Gabelstapler Beleuchtungssatz:
  4 Arbeitsscheinwerfer an der Kabine,
  2 Arbeitsscheinwerfer am Hubgerüst montiert,
  1 orange Rundumleuchte an der Kabine,;
  4 Fahrtrichtungsanzeiger mit Warnblinkschalter,
- HID- (Xenon-) Arbeitsscheinwerfer statt der standardmässige Halogenlampen.

HYDRAULIK

- Hydraulik-Akkumulator im Hubkreislauf im Hubsystem (Vorschrift bei Superelastikreifen).

LASTAUFNAHME

- Hubgerüste mit Hubhöhen von 3.155 bis 9.860 mm, andere Hubgerüste auf Anfrage,
- mechanisch wirkende Neigeanzeige,
- Hubgerüstneigung 15° vorwärts.
- Integrierter Gabelträger mit Seitenschub und individueller Gabelzinkenverstellung mit „0" Abstand (h3 max 6.200 bzw. 6.810 mm Hubhöhe),
- integrierter Gabelträger mit Seitenschub und individueller Gabelzinkenverstellung mit einem Zusatzventil für eine weitere Hydraulikfunktion,
- Standard Gabelträger ohne weitere Zusatzfunktionen,
- Dorn, hakengeführt.

WEITERE OPTIONEN

- 4 Kran-Ösen zur Verschiffung (2 Stück am Mast; 2 Stück am Kontergewicht),
- Schmutzfänger vorn und hinten.

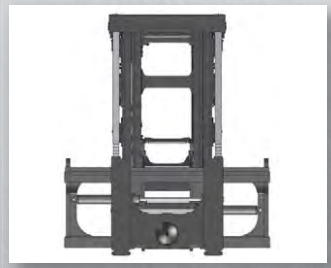

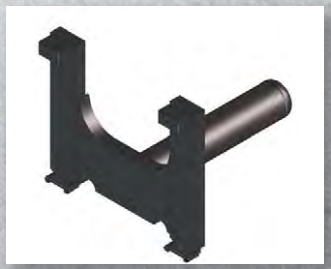

H25-32XMS-9 GABELSTAPLER

KENNZEICHEN	1.1	Hersteller (Kurzbezeichnung)		HYSTER			HYSTER		HYSTER	
	1.2	Typzeichen des Herstellers		H25XMS-9			H30XMS-9		H32XMS-9	
	1.3	Antrieb: Elektro, Diesel, Benzin, Treibgas, Netzelektro		Diesel			Diesel		Diesel	
	1.4	Bedienung: Hand, Geh, Stand, Sitz, Kommissionierer		Sitz			Sitz		Sitz	
	1.5	Tragfähigkeit/Last	Q (kg)	25000	22000		30000	27000	31950	28500
	1.6	Lastschwerpunkt	c (mm)	900	1200		900	1200	900	1200
	1.8	Lastabstand	x (mm)	1185			1270		1270	
	1.9	Radstand	y (mm)	3655			3935		3935	
GEWICHTE	2.1	Eigengewicht ●	kg	38205			45555		46165	
	2.2	Achslast mit Last vorn/hinten	kg	58710	4445		69565	5470	73140	4775
	2.3	Achslast ohne Last vorn/hinten	kg	19435	18770		23720	21835	23765	22400
RÄDER/FAHRWERK	3.1	Bereifung: L = Luft, V = Vollgummi, SE = Superelastik		L			L		L	
	3.2	Reifengröße, vorn		14.00 x 24			16.00 x 25		16.00 x 25	
	3.3	Reifengröße, hinten		14.00 x 24			16.00 x 25		16.00 x 25	
	3.5	Räder, Anzahl vorn/hinten (x = angetrieben)		x 4	2		x 4	2	x 4	2
	3.6	Tread, vorne	b_{10} (mm)	2250			2425		2425	
	3.7	Tread, hinten	b_{11} (mm)	2380			2340		2340	
GRUNDABMESSUNGEN	4.1	Neigung Hubgerüst/Gabelträger, vor α / zurück β	degrees	6°	10°		6°	10°	6°	10°
	4.2	Höhe Hubgerüst eingefahren (ohne Last)	h_1 (mm)	4125			4225		4225	
	4.4	Hubhöhe (erste Reihe)	h_3 (mm)	4265			4265		4265	
	4.5	Höhe Hubgerüst ausgefahren (unladen)	h_4 (mm)	6260			6355		6355	
	4.7	Höhe über Schutzdach (Kabine)	h_6 (mm)	3385			3455		3455	
	4.8	Sitzhöhe / Standhöhe (Sitzhöhebezogen auf SIP/Standhöhe)	h_7 (mm)	2245			2315		2315	
	4.12	Kupplungshöhe	h_{10} (mm)	960			1030		1030	
	4.19	Gesamtlänge	l_1 (mm)	8315			8680		8680	
	4.20	Länge einschl. Gabelrücken	l_2 (mm)	5875			6240		6240	
	4.21	Gesamtbreite (Achse mit pneumatischer Bremse / Ölbadlamellenbremse)	b_2 (mm)	3225			3380		3380	
	4.22	Gabelzinkenmaße	s / e / l (mm)	105	280	2440	105	300	2440	105	300	2440
	4.23	Gabelträger		Hakenaufhängung, Doppelfunktion Seitenschieber und Zinkenverstellung			Hakenaufhängung, Doppelfunktion Seitenschieber und Zinkenverstellung		Hakenaufhängung, Doppelfunktion Seitenschieber und Zinkenverstellung	
	4.24	Gabelträgerbreite	b_3 (mm)	3040			3200		3200	
	4.25	Gabelaußenabstand								
		Seitenschubträger mit Standard-Gabelstellung – Gabeln in äußerer FP-Zylinderstellung	b_5 (mm)	1430	2970		1480	3140	1480	3140
		Seitenschubträger mit Standard-Gabelstellung – Gabeln in innerer FP-Zylinderstellung	b_5 (mm)	880	2420		930	2590	930	2590
		Nullabstand-Seitenschubträger mit Innen/Innen-Gabelstellung Gabeln in äußerer FP-Zylinderstellung	b_5 (mm)	970	2970		1020	3140	1020	3140
		Nullabstand-Seitenschubträger mit Innen/Innen-Gabelstellung Gabeln in innerer FP-Zylinderstellung	b_5 (mm)	560	2420		600	2590	600	2590
	4.30	Schub, seitlich von Mitte Fahrzeug (Std FP und FP in äußerer Stellung)	b_9 / b_5 (mm)	+/-385	2200		+/-415	2310	+/-415	2310
	4.31	Bodenfreiheit mit Last unter Hubgerüst	m_1 (mm)	275			275		275	
	4.32	Bodenfreiheit Mitte Radstand	m_2 (mm)	365			440		440	
	4.33	Arbeitsgangbreite ohne Sicherheitsabstand	V (mm)	8340 ◗			8790 ◗		8790 ◗	
	4.33	Arbeitsgangbreite mit 200mm Sicherheitsabstand	Ast (mm)	8540 ◗			8990 ◗		8990 ◗	
	4.33	Arbeitsgangbreite mit 10% Sicherheitsabstand	Ast (mm)	9175 ◗			9670 ◗		9670 ◗	
	4.35	Wenderadius außen	Wa (mm)	5326			5691		5691	
	4.36	Kleinster Drehpunktabstand	b_{13} (mm)	428			583		583	
LEISTUNGSDATEN	5.1	Fahrgeschwindigkeit mit/ohne Last	km/h	26	27		25	26	25	26
	5.2	Hubgeschwindigkeit mit/ohne Last - 172kW Stage IIIA motor	m/s	0.30	0.35		0.25	0.29	0.25	0.29
		Hubgeschwindigkeit mit/ohne Last - 198kW Stage IIIA motor und 201kW Stage IIIB motor	m/s	0.34	0.35		0.28	0.29	0.28	0.29
	5.3	Senkgeschwindigkeit mit/ohne Last	m/s	0.50	0.50		0.50	0.50	0.50	0.50
	5.5	Zugkraft mit/ohne Last - 172kW Stage IIIA motor ✻	kN	140	125		141	146	140	146
		Zugkraft mit/ohne Last - 198kW Stage IIIA motor und 201kW Stage IIIB motor ✻	kN	161	125		162	154	161	154
	5.6	Maximale Zugkraft mit/ohne Last - 172kW Stage IIIA motor ✻	kN	176	125		177	154	176	154
		Maximale Zugkraft mit/ohne Last - 198kW Stage IIIA motor und 201kW Stage IIIB motor ✻	kN	200	125		201	154	201	154
	5.7	Steigfähigkeit mit/ohne Last bei 1.6km/hr - 172kW Stage IIIA motor †	%	24	28		20	27	19	27
		Steigfähigkeit mit/ohne Last bei 1.6km/hr - 198kW Stage IIIA motor und 201kW Stage IIIA motor †	%	27	28		23	27	22	27
	5.8	Max. Steigfähigkeit mit/ohne Last bei stall - 172kW Stage IIIA motor †	%	30	28		25	27	25	27
		Max. Steigfähigkeit mit/ohne Last bei stall - 198kW Stage IIIA motor und 201kW Stage IIIB motor †	%	35	28		29	27	29	27
	5.10	Betriebsbremse		Ölbadlamellenbremsen			Ölbadlamellenbremsen		Ölbadlamellenbremsen	
V-MOTOR	7.1	Motorhersteller/Typ		Cummins			Cummins		Cummins	
	7.2	Motorleistung, nach ISO1585 / 1585								
		Maximale Leistung @ 2.000 U/min / Nominale Leistung @ 2.200 U/min								
		172kW Stage IIIA motor, Cummins QSC8.3		172kW (230hp) / 160kW (215hp)			172kW (230hp) / 160kW (215hp)		172kW (230hp) / 160kW (215hp)	
		198kW Stage IIIA motor, Cummins QSC8.3		198kW (265hp) / 186kW (250hp)			198kW (265hp) / 186kW (250hp)		198kW (265hp) / 186kW (250hp)	
		201kW Stage IIIB motor, Cummins QSB6.7	kW (Hp)	201kW (270hp) / 194kW (260hp)			201kW (270hp) / 194kW (260hp)		201kW (270hp) / 194kW (260hp)	
	7.2.1	Maximales Drehmoment Cummins QSC 8.3 TIER III A Motor mit 172 KW @ 2.000 U/min		915 Nm @ 1500 rpm			915 Nm @ 1500 rpm		915 Nm @ 1500 rpm	
		Maximales Drehmoment Cummins QSC 8.3 TIER III A Motor mit 198 KW @ 2.000 U/min		1125 Nm @ 1500 rpm			1125 Nm @ 1500 rpm		1125 Nm @ 1500 rpm	
		Maximales Drehmoment Cummins QSC 6.7 TIER III A Motor mit 201 KW @ 2.000 U/min	Nm	990 Nm @ 1500 rpm			990 Nm @ 1500 rpm		990 Nm @ 1500 rpm	
	7.3	Nenndrehzahl	rpm	2200			2200		2200	
	7.5	Kraftstoffverbrauch nach VDI	l/h	☎			☎		☎	
SONSTIGES	8.1	Art der Fahrsteuerung		Drehmomentwandler			Drehmomentwandler		Drehmomentwandler	
	8.2	Arbeitsdruck für Anbaugeräte	bar	195			195		195	
	8.3	Ölmenge für Anbaugeräte	l/min	70			70		70	
	8.4	Schallpegal, Fahrerohr (ohne Kabine) per EN12053	dB (A)	76			76		76	
	8.5	Anhängekupplung, Art/Typ DIN		Pin			Pin		Pin	

Technisches Datenblatt nach VDI 2198

H25-32XMS-12

KENNZEICHEN	1.1	Hersteller (Kurzbezeichnung)		**HYSTER**			**HYSTER**			**HYSTER**			**HYSTER**		
	1.2	Typzeichen des Herstellers		H25XM-12			H28XM-12			H30XM-12			H32XM-12		
	1.3	Antrieb: Elektro, Diesel, Benzin, Treibgas, Netzelektro		Diesel			Diesel			Diesel			Diesel		
	1.4	Bedienung: Hand, Geh, Stand, Sitz, Kommissionierer		Sitz			Sitz			Sitz			Sitz		
	1.5	Tragfähigkeit/Last	Q (kg)	25000			28000	31850		30000	32000		32000		
	1.6	Lastschwerpunkt	c (mm)	1200			1200	900		1200	900-1000		1200		
	1.8	Lastabstand	x (mm)	1185			1270			1270			1270		
	1.9	Radstand	y (mm)	4315			4315			4315			4825		
GEWICHTE	2.1	Eigengewicht ●	kg	38630			45785			46430			46010		
	2.2	Achslast mit Last vorn/hinten	kg	58345	5285		67735	6050		70935	5490		72082	5927	
	2.3	Achslast ohne Last vorn/hinten	kg	19530	19100		23715	22070		23770	22660		23708	22302	
RÄDER/FAHRWERK	3.1	Bereifung: L = Luft, V = Vollgummi, SE = Superelastik		L			L			L			L		
	3.2	Reifengröße, vorn		14.00 x 24			16.00 x 25			16.00 x 25			16.00 x 25		
	3.3	Reifengröße, hinten		14.00 x 24			16.00 x 25			16.00 x 25			16.00 x 25		
	3.5	Räder, Anzahl vorn/hinten (x = angetrieben)		x 4	2		x 4	2		x 4	2		x 4	2	
	3.6	Tread, vorne	b10 (mm)	2250			2425			2425			2425		
	3.7	Tread, hinten	b11 (mm)	2380			2340			2340			2340		
GRUNDABMESSUNGEN	4.1	Neigung Hubgerüst/Gabelträger, vor a / zurück b	degrees	6°	10°		6°	10°		6°	10°		6°	10°	
	4.2	Höhe Hubgerüst eingefahren (ohne Last)	h1 (mm)	4125			4225			4225			4225		
	4.4	Hubhöhe (erste Reihe)	h3 (mm)	4265			4265			4265			4265		
	4.5	Höhe Hubgerüst ausgefahren (unladen)	h4 (mm)	6260			6355			6355			6355		
	4.7	Höhe über Schutzdach (Kabine)	h6 (mm)	3385			3455			3455			3455		
	4.8	Sitzhöhe / Standhöhe (Sitzhöhebezogen auf SIP/Standhöhe)	h7 (mm)	2245			2315			2315			2315		
	4.12	Kupplungshöhe	h10 (mm)	960			1030			1030			1030		
	4.19	Gesamtlänge	l1 (mm)	8975			9060			9060			9570		
	4.20	Länge einschl. Gabelrücken	l2 (mm)	6535			6620			6620			7130		
	4.21	Gesamtbreite (Achse mit pneumatischer Bremse / Ölbadlamellenbremse)	b2 (mm)	3225			3380			3380			3380		
	4.22	Gabelzinkenmaße	s / e / l (mm)	105	280	2440	105	300	2440	105	300	2440	105	300	2440
	4.23	Gabelträger		Hakenaufhängung, Doppelfunktion Seitenschieber und Zinkenverstellung			Hakenaufhängung, Doppelfunktion Seitenschieber und Zinkenverstellung			Hakenaufhängung, Doppelfunktion Seitenschieber und Zinkenverstellung			Hakenaufhängung, Doppelfunktion Seitenschieber und Zinkenverstellung		
	4.24	Gabelträgerbreite	b3 (mm)	3040			3200			3200			3200		
	4.25	Gabelaußenabstand													
		Seitenschubträger mit Standard-Gabelstellung – Gabeln in äußerer FP-Zylinderstellung	b5 (mm)	1430	2970		1480	3140		1480	3140		1480	3140	
		Seitenschubträger mit Standard-Gabelstellung – Gabeln in innerer FP-Zylinderstellung	b5 (mm)	880	2420		930	2590		930	2590		930	2590	
		Nullabstand-Seitenschubträger mit Innen/Innen-Gabelstellung Gabeln in äußerer FP-Zylinderstellung	b5 (mm)	970	2970		1020	3140		1020	3140		1020	3140	
		Nullabstand-Seitenschubträger mit Innen/Innen-Gabelstellung Gabeln in innerer FP-Zylinderstellung	b5 (mm)	560	2420		600	2590		600	2590		600	2590	
	4.30	Schub, seitlich von Mitte Fahrzeug (Std FP und FP in äußerer Stellung)	b8 / b5 (mm)	+/-385	2200		+/-415	2310		+/-415	2310		+/-415	2310	
	4.31	Bodenfreiheit mit Last unter Hubgerüst	m1 (mm)	275			275			275			275		
	4.32	Bodenfreiheit Mitte Radstand	m2 (mm)	365			440			440			440		
	4.33	Arbeitsgangbreite ohne Sicherheitsabstand	V (mm)	9810 ☐			9895 ☐			9895 ☐			10560 ☐		
	4.33	Arbeitsgangbreite mit 200mm Sicherheitsabstand	Ast (mm)	10010 ☐			10010 ☐			10010 ☐			10760 ☐		
	4.33	Arbeitsgangbreite mit 10% Sicherheitsabstand	Ast (mm)	10790 ☐			10885 ☐			10885 ☐			11615 ☐		
	4.35	Wenderadius außen	Wa (mm)	6185			6185			6185			6848		
	4.36	Kleinster Drehpunktabstand	b13 (mm)	977			899			899			1323		
LEISTUNGSDATEN	5.1	Fahrgeschwindigkeit mit/ohne Last	km/h	26	27		25	26		25	26		25	26	
	5.2	Hubgeschwindigkeit mit/ohne Last - 172kW Stage IIIA motor	m/s	0.30	0.35		0.25	0.29		0.25	0.29		0.25	0.29	
		Hubgeschwindigkeit mit/ohne Last - 198kW Stage IIIA motor und 201kW Stage IIIB motor	m/s	0.34	0.35		0.28	0.29		0.28	0.29		0.28	0.29	
	5.3	Senkgeschwindigkeit mit/ohne Last	m/s	0.50	0.50		0.50	0.50		0.50	0.50		0.50	0.50	
	5.5	Zugkraft mit/ohne Last - 172kW Stage IIIA motor ✻	kN	140	130		141	146		141	146		140	146	
		Zugkraft mit/ohne Last - 198kW Stage IIIA motor und 201kW Stage IIIB motor ✻	kN	161	130		162	154		161	154		161	158	
	5.6	Maximale Zugkraft mit/ohne Last - 172kW Stage IIIA motor ✻	kN	176	130		177	154		176	154		176	158	
		Maximale Zugkraft mit/ohne Last - 198kW Stage IIIA motor und 201kW Stage IIIB motor ✻	kN	200	130		202	154		201	154		201	158	
	5.7	Steigfähigkeit mit/ohne Last bei 1.6km/hr - 172kW Stage IIIA motor †	%	23	27		20	26		19	27		19	27	
		Steigfähigkeit mit/ohne Last bei 1.6km/hr - 198kW Stage IIIA motor und 201kW Stage IIIA motor †	%	27	27		23	26		22	27		22	27	
	5.8	Max. Steigfähigkeit mit/ohne Last bei stall - 172kW Stage IIIA motor †	%	29	27		26	26		25	27		24	27	
		Max. Steigfähigkeit mit/ohne Last bei stall - 198kW Stage IIIA motor und 201kW Stage IIIB motor †	%	34	27		29	26		28	27		27	27	
	5.10	Betriebsbremse		Ölbadlamellenbremsen			Ölbadlamellenbremsen			Ölbadlamellenbremsen			Ölbadlamellenbremsen		
V-MOTOR	7.1	Motorhersteller/Typ		Cummins			Cummins			Cummins			Cummins		
	7.2	Motorleistung, nach ISO1585 / 1585													
		Maximale Leistung @ 2.000 U/min / Nominale Leistung @ 2.200 U/min													
		172kW Stage IIIA motor, Cummins QSC8.3		172kW (230hp) / 160kW (215hp)			172kW (230hp) / 160kW (215hp)			172kW (230hp) / 160kW (215hp)			172kW (230hp) / 160kW (215hp)		
		198kW Stage IIIA motor, Cummins QSC8.3		198kW (265hp) / 186kW (250hp)			198kW (265hp) / 186kW (250hp)			198kW (265hp) / 186kW (250hp)			198kW (265hp) / 186kW (250hp)		
		201kW Stage IIIB motor, Cummins QSB6.7	kW (Hp)	201kW (270hp) / 194kW (260hp)			201kW (270hp) / 194kW (260hp)			201kW (270hp) / 194kW (260hp)			201kW (270hp) / 194kW (260hp)		
	7.2.1	Maximales Drehmoment Cummins QSC 8.3 TIER III A Motor mit 172 KW @ 2.000 U/min		915 Nm @ 1500 rpm			915 Nm @ 1500 rpm			915 Nm @ 1500 rpm			915 Nm @ 1500 rpm		
		Maximales Drehmoment Cummins QSC 8.3 TIER III A Motor mit 198 KW @ 2.000 U/min		1125 Nm @ 1500 rpm			1125 Nm @ 1500 rpm			1125 Nm @ 1500 rpm			1125 Nm @ 1500 rpm		
		Maximales Drehmoment Cummins QSC 6.7 TIER III A Motor mit 201 KW @ 2.000 U/min	Nm	990 Nm @ 1500 rpm			990 Nm @ 1500 rpm			990 Nm @ 1500 rpm			990 Nm @ 1500 rpm		
	7.3	Nenndrehzahl	rpm	2200			2200			2200			2200		
	7.5	Kraftstoffverbrauch nach VDI	l/h	☎			☎			☎			☎		
SONSTIGES	8.1	Art der Fahrsteuerung		Drehmomentwandler			Drehmomentwandler			Drehmomentwandler			Drehmomentwandler		
	8.2	Arbeitsdruck für Anbaugeräte	bar	195			195			195			195		
	8.3	Ölmenge für Anbaugeräte	l/min	70			70			70			70		
	8.4	Schallpegal, Fahrerohr (ohne Kabine) per EN12053	dB (A)	76			76			76			76		
	8.5	Anhängekupplung, Art/Typ DIN		Pin			Pin			Pin			Pin		

H28-32XM-16CH SPEZIALCONTAINERSTAPLER (20 BIS 40)

				HYSTER		HYSTER	
KENNZEICHEN	1.1	Hersteller (Kurzbezeichnung)		HYSTER		HYSTER	
	1.2	Typzeichen des Herstellers		H28XM-16CH		H32XM-16CH	
	1.3	Antrieb: Elektro, Diesel, Benzin, Treibgas, Netzelektro		Diesel		Diesel	
	1.4	Bedienung: Hand, Geh, Stand, Sitz, Kommissionierer		Sitz		Sitz	
	1.5	Tragfähigkeit/Last	Q (kg)	26350	23500	31000	28550
	1.6	Lastschwerpunkt	c (mm)	1390	1600	1390	1600
	1.8	Lastabstand	x (mm)	790		790	
	1.9	Radstand	y (mm)	4315		4825	
GEWICHTE	2.1	Eigengewicht ●	kg	51489		51710	
	2.2	Achslast mit Last vorn/hinten	kg	74459	5027	76250	5940
	2.3	Achslast ohne Last vorn/hinten	kg	32333	19153	32017	19693
RÄDER/FAHRWERK	3.1	Bereifung: L = Luft, V = Vollgummi, SE = Superelastik		L		L	
	3.2	Reifengröße, vorn		16.00 x 25		16.00 x 25	
	3.3	Reifengröße, hinten		16.00 x 25		16.00 x 25	
	3.5	Räder, Anzahl vorn/hinten (x = angetrieben)		x 4	2	x 4	2
	3.6	Tread, vorne	b_{10} (mm)	2425		2425	
	3.7	Tread, hinten	b_{11} (mm)	2340		2340	
GRUNDABMESSUNGEN	4.1	Neigung Hubgerüst/Gabelträger, vor α / zurück β	degrees	6°	10°	6°	10°
	4.2	Höhe Hubgerüst eingefahren (ohne Last)	h_1 (mm)	5640		5640	
	4.4	Hubhöhe (erste Reihe)	h_3 (mm)	6095		6095	
	4.5	Höhe Hubgerüst ausgefahren (unladen)	h_4 (mm)	8685		8685	
	4.7	Höhe über Schutzdach (Kabine)	h_6 (mm)	3455		3455	
	4.8	Sitzhöhe / Standhöhe (Sitzhöhebezogen auf SIP/Standhöhe)	h_7 (mm)	2315		2315	
	4.12	Kupplungshöhe	h_{10} (mm)	1030		1030	
	4.13	Maximale Höhe der Twistlocks über Grund	h_{13} (mm)	1060		1060	
	4.19	Gesamtlänge	l_1 (mm)	8750		9260	
	4.20	Länge einschl. Gabelrücken	l_2 (mm)	6310		6820	
	4.21	Gesamtbreite (Achse mit pneumatischer Bremse / Ölbadlamellenbremse)	b_2 (mm)	3380		3380	
	4.22	Gabelzinkenmaße	s / e / l (mm)	N/A		N/A	
	4.23	Gabelträger		Spezialträger und Teleskop-Containerspreade		Spezialträger und Teleskop-Containerspreade	
	4.24	Gabelträgerbreite	b_3 (mm)	3390		3390	
	4.30	Schub, seitlich von Mitte Fahrzeug (Std FP und FP in äußerer Stellung)	b_8 / b_5 (mm)	+/-217	N/A	+/-217	N/A
	4.31	Bodenfreiheit mit Last unter Hubgerüst	m_1 (mm)	275		275	
	4.32	Bodenfreiheit Mitte Radstand	m_2 (mm)	440		440	
	4.34	Arbeitsgangbreite ohne Sicherheitsabstand	V (mm)	9615	13620	10245	13745
	4.34	Arbeitsgangbreite mit 200mm Sicherheitsabstand	Ast (mm)	9815	13820	10445	13945
	4.34	Arbeitsgangbreite mit 10% Sicherheitsabstand	Ast (mm)	10575	14980	11270	15120
	4.35	Wenderadius außen	Wa (mm)	6185		6848	
	4.36	Kleinster Drehpunktabstand	b_{13} (mm)	899		1323	
LEISTUNGSDATEN	5.1	Fahrgeschwindigkeit mit/ohne Last	km/h	25	26	25	26
	5.2	Hubgeschwindigkeit mit/ohne Last - 172kW Stage IIIA motor	m/s	0.25	0.29	0.25	0.29
		Hubgeschwindigkeit mit/ohne Last - 198kW Stage IIIA motor und 201kW Stage IIIB motor	m/s	0.28	0.29	0.28	0.29
	5.3	Senkgeschwindigkeit mit/ohne Last	m/s	0.50	0.50	0.50	0.50
	5.5	Zugkraft mit/ohne Last - 172kW Stage IIIA motor ✻	kN	140	145	139	145
		Zugkraft mit/ohne Last - 198kW Stage IIIA motor und 201kW Stage IIIB motor ✻	kN	161	165	160	165
	5.6	Maximale Zugkraft mit/ohne Last - 172kW Stage IIIA motor ✻	kN	176	181	175	180
		Maximale Zugkraft mit/ohne Last - 198kW Stage IIIA motor und 201kW Stage IIIB motor ✻	kN	201	205	200	205
	5.7	Steigfähigkeit mit/ohne Last bei 1.6km/hr - 172kW Stage IIIA motor †	%	19	30	17	29
		Steigfähigkeit mit/ohne Last bei 1.6km/hr - 198kW Stage IIIA motor und 201kW Stage IIIA motor †	%	22	33	20	34
	5.8	Max. Steigfähigkeit mit/ohne Last bei stall - 172kW Stage IIIA motor †	%	24	33	22	34
		Max. Steigfähigkeit mit/ohne Last bei stall - 198kW Stage IIIA motor und 201kW Stage IIIB motor †	%	27	33	25	34
	5.10	Betriebsbremse		Ölbadlamellenbremsen		Ölbadlamellenbremsen	
V-MOTOR	7.1	Motorhersteller/Typ		Cummins		Cummins	
	7.2	Motorleistung, nach ISO1585 / 1585					
		Maximale Leistung @ 2.000 U/min / Nominale Leistung @ 2.200 U/min					
		172kW Stage IIIA motor, Cummins QSC8.3		172kW (230hp) / 160kW (215hp)		172kW (230hp) / 160kW (215hp)	
		198kW Stage IIIA motor, Cummins QSC8.3		198kW (265hp) / 186kW (250hp)		198kW (265hp) / 186kW (250hp)	
		201kW Stage IIIB motor, Cummins QSB6.7	kW (Hp)	201kW (270hp) / 194kW (260hp)		201kW (270hp) / 194kW (260hp)	
	7.2.1	Maximales Drehmoment Cummins QSC 8.3 TIER III A Motor mit 172 KW @ 2.000 U/min		915 Nm @ 1500 rpm		915 Nm @ 1500 rpm	
		Maximales Drehmoment Cummins QSC 8.3 TIER III A Motor mit 198 KW @ 2.000 U/min		1125 Nm @ 1500 rpm		1125 Nm @ 1500 rpm	
		Maximales Drehmoment Cummins QSC 6.7 TIER III A Motor mit 201 KW @ 2.000 U/min	Nm	990 Nm @ 1500 rpm		990 Nm @ 1500 rpm	
	7.3	Nenndrehzahl	rpm	2200		2200	
	7.5	Kraftstoffverbrauch nach VDI	l/h	☎		☎	
SONSTIGES	8.1	Art der Fahrsteuerung		Drehmomentwandler		Drehmomentwandler	
	8.2	Arbeitsdruck für Anbaugeräte	bar	195		195	
	8.3	Ölmenge für Anbaugeräte	l/min	70		70	
	8.4	Schallpegal, Fahrerohr (ohne Kabine) per EN12053	dB (A)	76		76	
	8.5	Anhängekupplung, Art/Typ DIN		Pin		Pin	

Technisches Datenblatt nach VDI 2198

STAPLERABMESSUNGEN

GABELSTAPLER

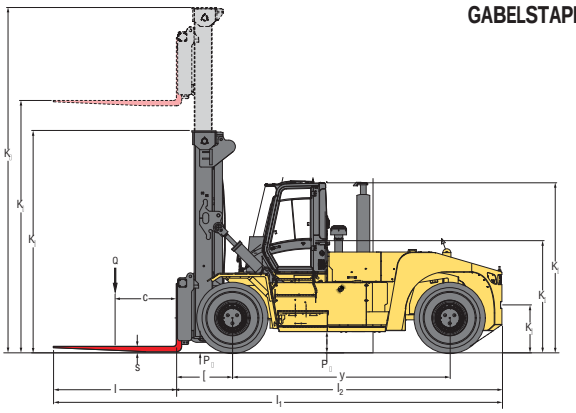

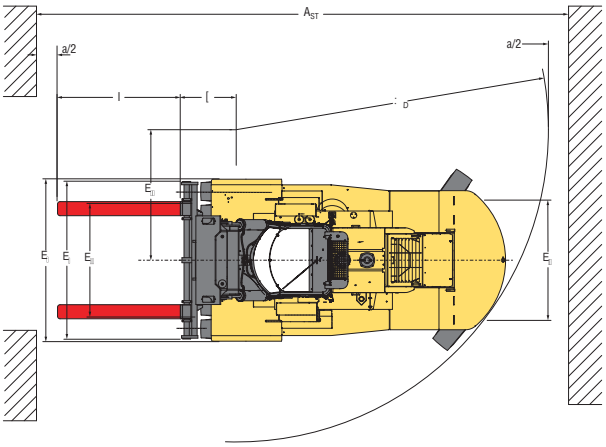

CONTAINERSTAPLER

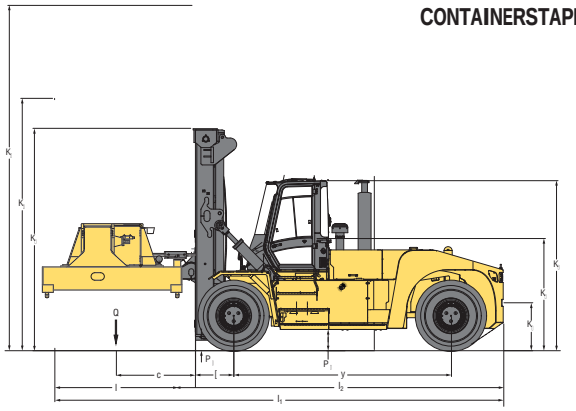

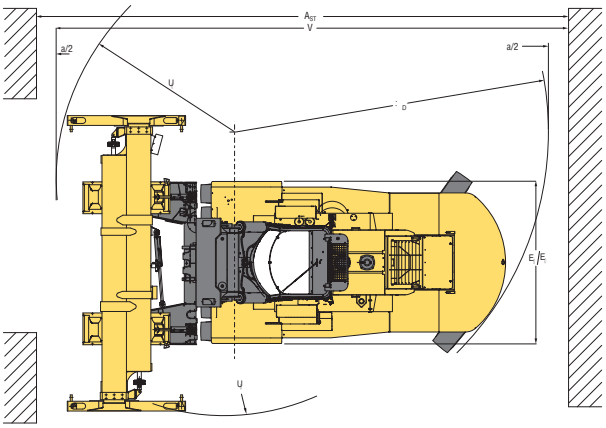

AUSRÜSTUNG UND GEWICHT: GABELSTAPLER:

- Die Gewichtsangaben (Zeile 2.1) basieren auf folgender Ausstattung: Komplettstapler mit Luftbereifung, Gabelunterseite: 4.265 mm (Gabeloberkante: 4.370 mm), Zweifach-„Vista"-Hubgerüst, Seitenschubträger mit Doppelfunktion und Zinkenverstellgerät sowie Gabeln mit Hakenaufhängung (Länge: 2.440 mm).

ANMERKUNGEN:

Die Staplerspezifikationen müssen auf die Einsatzanforderungen ausgerichtet sein. Kommen diese Spezifikationen zu kritisch nahe an dieEinsatzvorgaben heran, setzen Sie sich bitte mit unserem Verkaufsrepräsentaten in Verbindung.

† Die Werte für die Steigfähigkeit (Zeilen 5.7 und 5.8) sind zum Vergleich der Traktionsleistung angegeben. Sie sagen nichts aus über die Zulässigkeit des Betriebs für die genannten Steigungen. Für den Betrieb auf Steigungen, beachten Sie die Betriebsanleitung.

✻ Die Leistungsdaten für die Zugkraft (Zeilen 5.5 und 5.6) dienen lediglich dem Vergleich. Diese Leistungen sind nur über einen kurzen Zeitraum möglich.

◗ Lastgröße: 1.830x1.830 mm

□ Lastgröße: 1.830x1.830 mm

☎ Sprechen Sie mit Ihrem Hyster Gabelstaplerhändler

AUSRÜSTUNG UND GEWICHT:CONTAINERSTAPLER:

Die Gewichtsangaben (Zeile 2.1) basieren auf folgender Ausstattung:
Komplettstapler mit Kabine, Luftbereifung, Gabelunterseite: 6.095 mm
(Gabeloberkante: 6.200 mm)
Zweifach-„Vista"-Hubgerüst, Spezialträger und Teleskop-Containerspreader (20' bis 40') gemäß ISO.

Ast = Wa + x + b + a
(Daten siehe Zeile 4.33, p2 und 3)

a = Minimaler Sicherheitsabstand
(VDI-standard = 200mm,
BITA-Empfehlung = 300mm)

b = Länge der Last

r_1 = Radius der hinteren Containerecke

r_2 = Radius der vorderen Containerecke

Wa = äußerer Wenderadius des Staplers

V = (theoretischer) 90°-Arbeitsgang, kein enges Stapeln

V = $r_2 + r_1$ oder Wa (der höhere der beiden Werte)

a = Sicherheitsabstand während Betrieb, a/2 = Abstand auf jeder Seite

a = gemäß VDI: 200 mm (100 mm auf j eder Seite)

a = gemäß FEM-Empfehlung TN01: 10 % von V (5 % von V auf jeder Seite)

Ast = (praktischer) 90°-Arbeitsgang mit Sicherheitsabstand

Ast = siehe Zeilen 4.34

HINWEIS

Lasten immer in Bodennähe und mit zurückgeneigten Hubgerüst fahren. Angehobene Lasten, insbesondere mit vor,- oder zurückgeneigten Hubgerüst befördern, reduzieren die Stabilität des Fahrzeugs.

Operators must be trained and adhere to the instructions contained in the Operating Manual.

Änderungen vorbehalten. Abbildungen können mit Sonderausstattungen zeigen die nicht zum Standardlieferunfang gehören.

CE **Sicherheit:** Dieser Stapler entspricht den derzeitigen EU Bestimmungen.

HUBGERÜST UND TRAGKRAFTANGABEN

H25XMS-9 – Tragfähigkeiten bei 900mm und 1200mm

Empfohlene Stapelhöhe und Containerhöhe (20″)	Hubgerüst-höhe abgesenkt in mm	Hubgerüst-höhe angehoben (Gabelober-kante) in mm	Ohne NULLABSTAND-Gabelstellung				Mit NULLABSTAND-Gabelstellung			
			Tragfähigkeit bei Lastschwerpunkt = 900 mm (kg)	Rückwärts neigung Hubgerüst (Grad)	Tragfähigkeit bei Lastschwerpunkt = 1200 mm (kg)	Rückwärts neigung Hubgerüst (Grad)	Tragfähigkeit bei Lastschwerpunkt = 900 mm (kg)	Rückwärts neigung Hubgerüst (Grad)	Tragfähigkeit bei Lastschwerpunkt = 1200 mm (kg)	Rückwärts neigung Hubgerüst (Grad)
2x 8'6″	3155	3520	25000	10	22000	10	25000	10	22000	10
2x 9`6″	3760	3820	25000	10	22000	10	25000	10	22000	10
	4370	4125	25000	10	22000	10	25000	10	22000	10
	4980	4430	25000	10	22000	10	25000	10	22000	10
3x 9`6″	6200	5040	25000	10	22000	10	24500	10	22000	10
4x 9`6″	9250	6565	22700	6	21000	6	19100 ◆	6	19100 ◆	6

H25XMS-12 – Tragfähigkeiten bei 1 200 mm

Empfohlene Stapelhöhe und Containerhöhe (20″)	Hubgerüsth-öhe abgesenkt in mm	Hubgerüst-höhe angehoben (Gabelobe-rkante) in mm	Ohne NULLABSTAND-Gabelstellung		Mit NULLABSTAND-Gabelstellung	
			Tragfähigkeit bei Lastschwerpunkt = 1200 mm (kg)	Rückwärts neigung Hubgerüst (Grad)	Tragfähigkeit bei Lastschwerpunkt = 1200 mm (kg)	Rückwärts neigung Hubgerüst (Grad)
2x 8'6″	3155	3520	25000	10	25000	10
2x 9`6″	3760	3820	25000	10	25000	10
	4370	4125	25000	10	25000	10
	4980	4430	25000	10	25000	10
3x 9`6″	6200	5040	25000	10	25000	10
4x 9`6″	9250	6565	22300	6	19000 ◆	6

H28XM-12 – Tragfähigkeiten bei 900 mm and @ 1 200 mm

Empfohlene Stapelhöhe und Containerhöhe (20″)	Hubgerüst höhe angehoben (Gabelobe-rkante) in mm	Hubgerüst-höhe abgesenkt in mm	Ohne NULLABSTAND-Gabelstellung				Mit NULLABSTAND-Gabelstellung			
			Tragfähigkeit bei Lastschwerpunkt = 900 mm (kg)	Rückwärts neigung Hubgerüst (Grad)	Tragfähigkeit bei Lastschwerpunkt = 1200 mm (kg)	Rückwärts neigung Hubgerüst (Grad)	Tragfähigkeit bei Lastschwerpunkt = 900 mm (kg)	Rückwärts neigung Hubgerüst (Grad)	Tragfähigkeit bei Lastschwerpunkt = 1200 mm (kg)	Rückwärts neigung Hubgerüst (Grad)
2x 8'6″	3155	3620	31850	10	28000	10	31850	10	28000	10
2x 9`6″	3760	3920	31850	10	28000	10	31850	10	28000	10
	4370	4225	31850	10	28000	10	31850	10	28000	10
3x 9`6″	6200	5140	31850	10	28000	10	31850	10	28000	10
	6810	5445	31700	10	27850	10	31700	10	27800	10
4x 9`6″	9250	7160	29400	6	27100	6	25400 ◆	6	25400 ◆	6
	9860	7465	25100	6	25100	6	21700 ◆	6	21700 ◆	6

H30XMS-9 – Tragfähigkeiten bei 900 mm and @ 1 200 mm

Empfohlene Stapelhöhe und Containerhöhe (20″)	Hubgerüsth-öhe abgesenkt in mm	Hubgerüst-höhe angehoben (Gabelobe-rkante) in mm	Ohne NULLABSTAND-Gabelstellung				With ZERO IN-TO-IN forkpositioning			
			Tragfähigkeit bei Lastschwerpunkt = 900 mm (kg)	Rückwärts neigung Hubgerüst (Grad)	Tragfähigkeit bei Lastschwerpunkt = 1200 mm (kg)	Rückwärts neigung Hubgerüst (Grad)	Tragfähigkeit bei Lastschwerpunkt = 900 mm (kg)	Rückwärts neigung Hubgerüst (Grad)	Tragfähigkeit bei Lastschwerpunkt = 1200 mm (kg)	Rückwärts neigung Hubgerüst (Grad)
2x 8'6″	3155	3620	32000	10	30000	10	32000	10	30000	10
2x 9`6″	3760	3920	32000	10	30000	10	32000	10	30000	10
	4370	4225	32000	10	30000	10	32000	10	30000	10
3x 9`6″	6200	5140	32000	10	30000	10	32000	10	30000	10
	6810	5445	31800	10	29800	10	31800	10	29800	10
4x 9`6″	9250	7160	29500	6	29100	6	25400 ◆	6	25400 ◆	6
	9860	7465	25100	6	25100	6	21700 ◆	6	21700 ◆	6

TRAGFÄHIGKEITEN

GABELSTAPLER

Die Tragfähigkeiten gelten für Komplettstapler mit Luftbereifung, Zweifach-„Vista"-Hubgerüst mit Hubhöhe gemäß Angaben, Seitenschubträger mit Doppelfunktion und Zinkenverstellgerät, Gabeln mit Schnellkupplung und Hakenaufhängung (Länge: 2.440 mm).

◆ Die Ausführung mit Nullabstand-Gabelstellung (bei gleichzeitig größerer Seitenschubbewegung) ist für Hochhubmasten nicht empfehlenswert

H30XM-12 – Tragfähigkeiten bei 900mm und 1200mm

Empfohlene Stapelhöhe und Containerhöhe (20")	Hubgerüst-höhe angehoben (Gabelobe-rkante) in mm	Hubgerüst-höhe abgesenkt in mm	Ohne NULLABSTAND-Gabelstellung				Mit NULLABSTAND-Gabelstellung			
			Tragfähigkeit bei Lastschwerpunkt = 900 mm (kg)	Rückwärts neigung Hubgerüst (Grad)	Tragfähigkeit bei Lastschwerpunkt = 1 200 mm (kg)	Rückwärts neigung Hubgerüst (Grad)	Tragfähigkeit bei Lastschwerpunkt = 900 mm (kg)	Rückwärts neigung Hubgerüst (Grad)	Tragfähigkeit bei Lastschwerpunkt = 1 200 mm (kg)	Rückwärts neigung Hubgerüst (Grad)
2x 8'6"	3155	3620	32000	10	30000	10	32000	10	30000	10
2x 9`6"	3760	3920	32000	10	30000	10	32000	10	30000	10
	4370	4225	32000	10	30000	10	32000	10	30000	10
3x 9`6"	6200	5140	32000	10	30000	10	32000	10	30000	10
	6810	5445	31800	10	29800	10	31800	10	29800	10
4x 9`6"	9250	7160	29500	6	29100	6	25400 ◆	6	25400 ◆	6
	9860	7465	25100	6	25100	6	21700 ◆	6	21700 ◆	6

H32XMS-9 – Tragfähigkeiten bei 900mm und 1200mm

Empfohlene Stapelhöhe und Containerhöhe (20")	Hubgerüst-höhe angehoben (Gabelober-kante) in mm	Hubgerüst-höhe abgesenkt in mm	Ohne NULLABSTAND-Gabelstellung				Mit NULLABSTAND-Gabelstellung			
			Tragfähigkeit bei Lastschwerpunkt = 900 mm (kg)	Rückwärts neigung Hubgerüst (Grad)	Tragfähigkeit bei Lastschwerpunkt = 1 200 mm (kg)	Rückwärts neigung Hubgerüst (Grad)	Tragfähigkeit bei Lastschwerpunkt = 900 mm (kg)	Rückwärts neigung Hubgerüst (Grad)	Tragfähigkeit bei Lastschwerpunkt = 1 200 mm (kg)	Rückwärts neigung Hubgerüst (Grad)
2x 8'6"	3155	3620	32000	10	28600	10	32000	10	28600	10
2x 9`6"	3760	3920	32000	10	28500	10	32000	10	28500	10
	4370	4225	32000	10	28500	10	32000	10	28500	10
3x 9`6"	6200	5140	32000	10	28200	10	32000	10	28200	10
	6810	5445	31800	10	28000	10	31800	10	28000	10
4x 9`6"	9250	7160	29700	6	26600	6	26000 ◆	6	26000 ◆	6
	9860	7465	25600	6	25600	6	22000 ◆	6	22000 ◆	6

H32XM-12 – Tragfähigkeiten bei 1200mm

Empfohlene Stapelhöhe und Containerhöhe (20")	Hubgerüst-höhe angehoben (Gabelober-kante) in mm	Hubgerüst-höhe abgesenkt in mm	Ohne NULLABSTAND-Gabelstellung		Mit NULLABSTAND-Gabelstellung	
			Tragfähigkeit bei Lastschwerpunkt = 1 200 mm (kg)	Rückwärtsneigung Hubgerüst (Grad)	Tragfähigkeit bei Lastschwerpunkt = 1 200 mm (kg)	Rückwärtsneigung Hubgerüst (Grad)
2x 8'6"	3155	3620	32000	10	32000	10
2x 9`6"	3760	3920	32000	10	32000	10
	4370	4225	32000	10	32000	10
3x 9`6"	6200	5140	32000	10	32000	10
	6810	5445	31800	10	31800	10
4x 9`6"	9250	7160	29000	6	25200 ◆	6
	9860	7465	25000	6	21700 ◆	6

H28XM-16CH / H32XM-16CH

Stapelhöhe und Containerhöhe ❖	Empfohlene Hubgerüsth- öhe angehoben (Gabeloberk-ante) in mm	Hubgerüst-höhe abgesenkt in mm	Maximale Bodenfreihe it unter den Twistlocks (in mm)	TELESKOP-SPEZIALSPREADER (halbhoch gelagert) (20' bis 40')	
				H28XM-16CH	H32XM-16CH
				Reichweite des Spreaders ein-/ausgefahren	Reichweite des Spreaders ein-/ausgefahren
2 x 8`6" ❖	6200	5650	7155	26350 / 23500	31000 / 28550
2 x 9`6" ❖	6200	5650	7155	26350 / 23500	31000 / 28550
3 x 9`6" ❖	9250	7175	10195	25900 / 23100	31000 / 28150
4 x 8`6" ❖	9860	7480	10815	25450 / 23000	30350 / 27650
4 x 9`6" ❖	11080 ❍	8090	12035	21700 / 20200	25600 / 21300

H28XM-12 / H32XM-12

Stapelhöhe und Containerhöhe	Empfohlene Hubgerüsth- öhe angehoben (Gabeloberk-ante) in mm	Hubgerüsth -öhe abgesenkt in mm	Maximale Bodenfreihe it unter den Twistlocks (in mm)	NIEDRIG AN DEN GABEL MONTIERTER TELESKOP-SPREADER (20' bis 40') ■	
				H28XM-12	H32XM-12
				Reichweite des Spreaders ein-/ausgefahren	Reichweite des Spreaders ein-/ausgefahren
2 x 8`6"	6200	5800	5720	24860 / 21980	28880 / 24660
2 x 9`6"	6810	6110	6330	24660 / 21800	28760 / 24660
3 x 8`6"	9240	7330	8760	23640 / 20880	27640 / 24520
3 x 9`6"	9860	7630	9380	23400 / 20660	24740 / 24260

TRAGFÄHIGKEITEN

GABELSTAPLER

Die Tragfähigkeiten gelten für Komplettstapler mit Luftbereifung, Zweifach-„Vista"-Hubgerüst mit Hubhöhe gemäß Angaben, Seitenschubträger mit Doppelfunktion und Zinkenverstellgerät, Gabeln mit Schnellkupplung und Hakenaufhängung (Länge: 2.440 mm).

◆ Die Ausführung mit Nullabstand-Gabelstellung (bei gleichzeitig größerer Seitenschubbewegung) ist für Hochhubmasten nicht empfehlenswert

SPEZIALCONTAINERSTAPLER

Die Tragfähigkeiten gelten für Komplettstapler mit Kabine, Luftbereifung, Zweifach-„Vista"-Hubgerüst mit Hubhöhe gemäß Angaben, Spezialträger und Teleskop-Containerspreader (20' bis 40') gemäß ISO.

Sorgfalt ist immer dann geboten, wenn Lasten angehoben transportiert werden. Bei angehobener Last verringert sich die Stabilität des Staplers. Es ist zu beachten, dass das Hubgerüst bei angehobener Last in keine Richtung mehr als notwendig geneigt wird. Die Bediener müssen geschult sein und die Anweisungen in der edienungsanleitung befolgen.

Die Tragfähigkeiten entsprechen der ISO-Norm 1074 (Gabelstapler) bzw. der ISO-Norm 10525 (Containerstapler).

❖ H28-32XM-16CH kann auch für den Umschlag halbhoher Container (4' oder 4'3") eingesetzt werden.

■ Der niedrig an den Gabeln montierte Containerspreader ist über SPED erhältlich.

❍ Das Hubgerüst ist über SPED erhältlich.

STARKE PARTNER. ROBUSTE STAPLER.™
FÜR ANSPRUCHSVOLLE ANWENDUNGEN. ÜBERALL.

Hyster bietet eine umfassende Produktpalette mit Lagertechnik, Gegengewichtsstaplern mit Verbrennungs- und Elektromotoren, Containerhandlern und ReachStackern an.

Hyster ist mehr als nur ein Gabelstaplerlieferant. Unser Ziel ist eine umfassende Partnerschaft, in der alle Bereiche der Flurförderzeuge abgedeckt werden:

Egal ob Sie professionellen Rat für Ihre Fuhrparkverwaltung, hochqualifizierten Service oder Ersatzteile benötigen: Auf Hyster können Sie sich verlassen.

Die Mitglieder unseres exzellent geschulten Händlernetzwerks bieten Ihnen vor Ort schnelle und fachmännische Hilfe an. Sie haben kostengünstige Finanzierungspakete im Angebot und präsentieren Ihnen gerne effizient verwaltete Wartungsprogramme, damit sich Ihre Investition auszahlt. Unsere Aufgabe ist es, Ihre Bedürfnisse im Bereich Flurförderzeuge zu erfüllen, damit Sie sich ganz auf den Erfolg Ihres Unternehmens konzentrieren können - heute und auch in Zukunft.

HYSTER EUROPE
Flagship House, Reading Road North, Fleet, Hants GU51 4WD, England.
Tel: +44 (0) 1252 810261

www.hyster.eu **infoeurope@hyster.com** **/HysterEurope** **@HysterEurope** **/HysterEurope** **www.hyster-bigtrucks.com**

HYSTER, ▞ und FORTENS sind eingetragene Warenzeichen in der Europäischen Union und verschiedenen anderen Ländern.
MONOTROL ist ein eingetragenes Warenzeichen und DURAMATCH und ⊙ sind Warenzeichen in den USA und verschiedenen anderen Ländern.
Änderungen vorbehalten. Abbildungen können mit Sonderausstattungen zeigen die nicht zum Standardlieferunfang gehören.
Ein Unternehmen der Nacco Materials Handling Limited.

Form Nr: 901465/2. - Gedruckt in England. TLC/10/13