RCS *PLUS*

HYDRAULISCHES WIEGESYSTEM

FÜR GABELSTAPLER UND HOCHHUBWAGEN

**MAXIMALE SYSTEMTOLERANZ:
0,2 % DER JEWEILIGEN MODELLVERSION
(2500, 5000 ODER 10.000 KG)**

DER VENTILBLOCK MIT MESS-SENSOR WIRD IN DEN HYDRAULIKKREISLAUF MONTIERT

DER ÖLDRUCKSENSOR IST UNEMPFINDLICH GEGEN MECHANISCHE EINFLÜSSE; DAHER IST DAS SYSTEM SO GUT WIE ABNUTZUNGSFREI

BEDIENERFREUNDLICHES INDUSTRIETERMINAL IN KOMPAKTEM, WASSERDICHTEN GEHÄUSE

LIEFERUMFANG

- Ventilblock mit Öldrucksensor, Senkventil und Durchflussregler
- Indikator 2100 mit Anbauhalterung
- Markierungen für Referenzhöhe am Hubgerüst
- Montageanleitung
- Bedienungsanleitung

FUNKTIONEN

- Nullkorrektur
- Brutto-/Nettowiegung
- Tarieren über Tarawiegung oder manueller Eingabe des Taragewichtes
- Addierspeicher für Wiegungen ab 200 kg mit Folgenummer
- Fehlermeldung in der Anzeige

Ermitteln von Versandgewichten, Vermeiden von Überladung

RAVAS

TECHNISCHE DATEN

Modellversion	: **RCS plus 2500** für Stapler bis 2500 kg Toleranz 5 kg, Anzeigeschritte 2 kg
	: **RCS plus 5000** für Stapler bis 5000 kg Toleranz 10 kg, Anzeigeschritte 5 kg
	: **RCS plus 10.000** für Stapler bis 10.000 kg Toleranz 20 kg, Anzeigeschritte 10 kg
Anzeige	: LCD, Ziffernhöhe 18 mm
Tastatur	: 3 Funktionstasten, Ein-/Ausschalter
Schutzart	: IP 65 (spritzwasser-/staubgeschützt)
Betriebsspannung	: 12 Vdc

Montierter Ventilblock mit Drucksensor und Senkventil

MESSVORGANG

Die Ladung wird bis zur Markierung (siehe Pfeile) etwa 80 cm angehoben. Durch Betätigen der Indikatortaste Σ senkt sich der Gabelträger binnen etwa 4 Sek. um ca. 20 cm.
Während des Absenkens wird das Gewicht ermittelt und anschließend im Indikator stabil angezeigt. Danach kann ein erneuter Wiegevorgang gestartet werden.

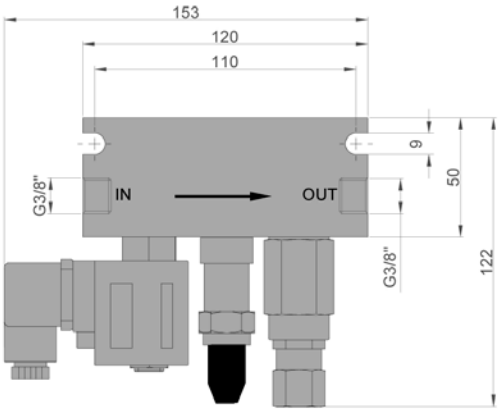

Montierter Ventilblock, Drucksensor und Senkventil

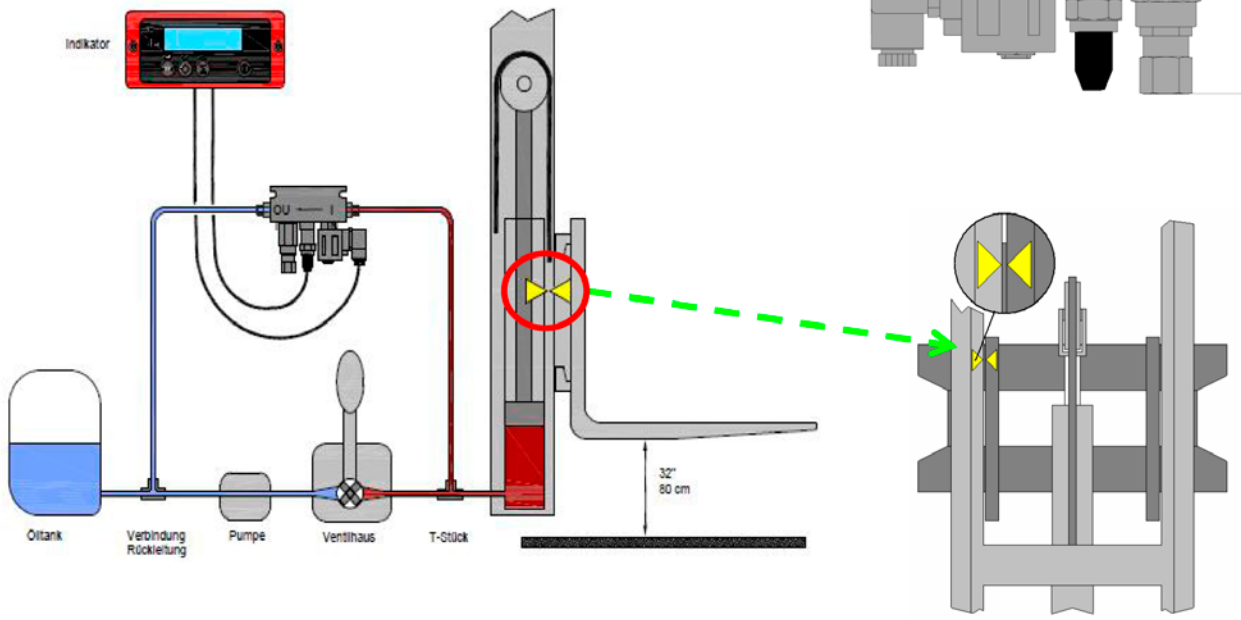

Gabelstapler - Service & Vermietung GmbH
Harald Kugler
STAPLER PLUS
88356 Ostrach
Im Grund 7
Tel. 0 75 85-93 03-0
Fax 07585-93 03-99
info@kugler.net
www.kugler.net

OPTIONEN

- ❑ Spannungswandler 80, 48, 36 oder 24 Volt auf 12 Volt
- ❑ Thermo- oder Nadeldrucker in separatem Gehäuse für Ausdrucke ab 200 kg (Einzelgewicht)
- ❑ **Für höhere Messgenauigkeiten sind andere RAVAS-Wiegesysteme verfügbar, wie z. B. wiegende Gabeln oder die Gabelträgerwaage**