RWB ND

MOBILES WIEGESYSTEM IN U-FORM

HÖCHSTE GENAUIGKEIT: MAXIMALE ABWEICHUNG 0,1 % DES GEWOGENEN GEWICHTS; OPTIONAL GEEICHT NACH HANDELSKLASSE OIML III

EXTREM ROBUSTE BAUWEISE: NAHEZU UNVERWÜSTLICH

LIEFERBAR IN SONDERABMESSUNGEN

SEHR GERINGES EIGENGEWICHT, DAHER LEICHT TRANSPORTABEL

WARTUNGSFREI

STANDARD SPEZIFIKATIONEN

- Wiegekapazität: 2000 kg
- Mehrbereichsanzeige 0,2/0,5/1 kg
- Maximale Abweichung 0,1 % vom gewogenen Gewicht
- Lastzellen mit 50% überbelastbar
- Funktionalität abhängig vom Indikator-Typ (siehe separate Datenblätter)
- Gewicht 35 kg
- Indikator zur Wandmontage
- Anzeigegerät nach Schutzklasse IP 65
- Lastzellen und Verkabelung nach IP 67
- Kabel mit Verschraubungen geschützt montiert
- Standardmäßig 5 m Kabel zwischen Wiegebalken und Indikator
- Gummi-Fußpuffer
- Spannungsversorgung: 230 V
- Lackierung: rot (RAL 3000)

Indikator: robust gegen Stöße und Erschütterungen

RAVAS

STANDARD ABMESSUNGEN

A	Länge	:	1200 mm
B	Breite	:	810 mm
C	Höhe	:	70 mm
D	Zwischen den Balken	:	610 mm
E	Breite Profil	:	100 mm

Abweichende Abmessungen auf Anfrage

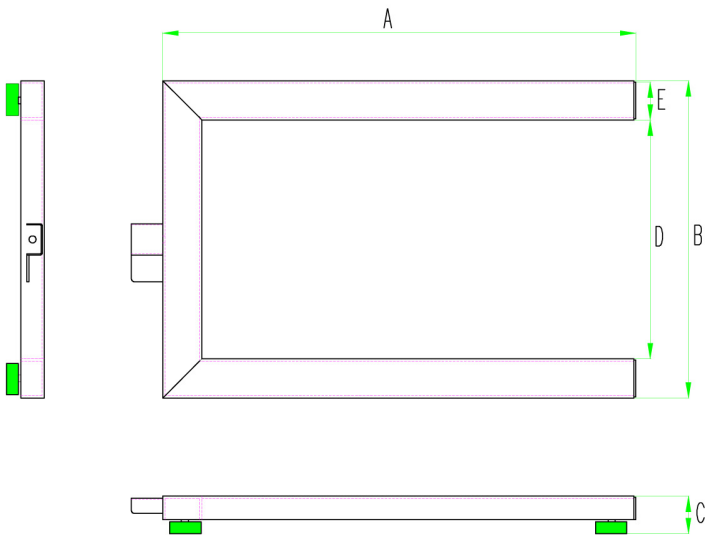

ANZEIGESCHRITTE

Mehrbereichsanzeige: 0,2/0,5/1 kg

Geeicht:	Kapazität	Schritt
1000 Teile	500 kg	0,5 kg
	1000 kg	1 kg
	2000 kg	2 kg
1500 Teile	750 kg	0,5 kg
	1500 kg	1 kg
2000 Teile	1000 kg	0,5 kg
	2000 kg	1 kg
3000 Teile	1500 kg	0,5 kg

RAVAS INDIKATOREN

Speziell gefertigt für den Industrie-Einsatz:
Kompakt, spritzwassergeschützt, staubdicht (Schutzart IP 65)
Robust gegenüber Stößen und Erschütterungen
Modellausführungen für jede Anwendung:

Typ 2100: Standardfunktionen mit Brutto, Netto, Tara-Eingabe, Nullstellung, Ausdruck ohne Datum/Uhrzeit

Typ 4100: zusätzlich mit einfacher Stückzählfunktion, Code-Eingabe (max. 6-stellig), Ausdruck mit Datum/Uhrzeit

Typ 6100: alphanumerische 10er-Tastatur, Code-Eingabe (max. 12-stellig), Stückzählprogramm mit Bedienermenü, optional programmierbar nach kundenspezifische Vorgaben

Weitere technische Details finden Sie im separaten Datenblatt.

OPTIONEN WIEGESYSTEM

Feinere Anzeigeschritte	:	500 g, 200 g, 100 g oder Mehrbereichsanzeige (evtl. mit reduzierter Wiegekapazität)
Geeichte Ausführung	:	Klasse OIML III, Zertifikat T2938
Explosionsschutz	:	Zone I, ATEX zertifiziert
Thermo- oder Matrix-drucker im separaten Gehäuse	:	für Ausdruck von Brutto-, Netto- und Tara-Gewicht mit Identcode, Datum/Uhrzeit (je nach Indikatortyp)
Datenübertragung	:	per Bluetooth zum PC oder Drucker; alternativ mit RAM-Card-System zum Speichern auf Speicherkarte
Identifikationssysteme		

OPTIONEN WIEGEBALKEN

- ❑ Stativ
- ❑ Kapazität 4000 kg
- ❑ Lieferung als zwei separate, in der Breite variable Wiegebalken (Typ RWB DE)
- ❑ Verstärkte Platte, für die Aufrüstung zur Plattform
- ❑ Edelstahlausführung
- ❑ Galvanisierte Version
- ❑ Akkubetrieb: 12 Vdc/1,2 Ah, Lieferung inklusive Ladegerät

Gabelstapler - Service & Vermietung GmbH
Harald Kugler

STAPLER PLUS

88356 Ostrach
Im Grund 7
Tel. 07585-9303-0

Fax 07585-9303-99
info@kugler.net
www.kugler.net