Edition: April 2015
© 2015 JMG Cranes S.r.l. - All rights reserved

MC 220 - Max. TRAGFÄHIGKEIT 22 t

Batterie betrieben

MC220 22 t

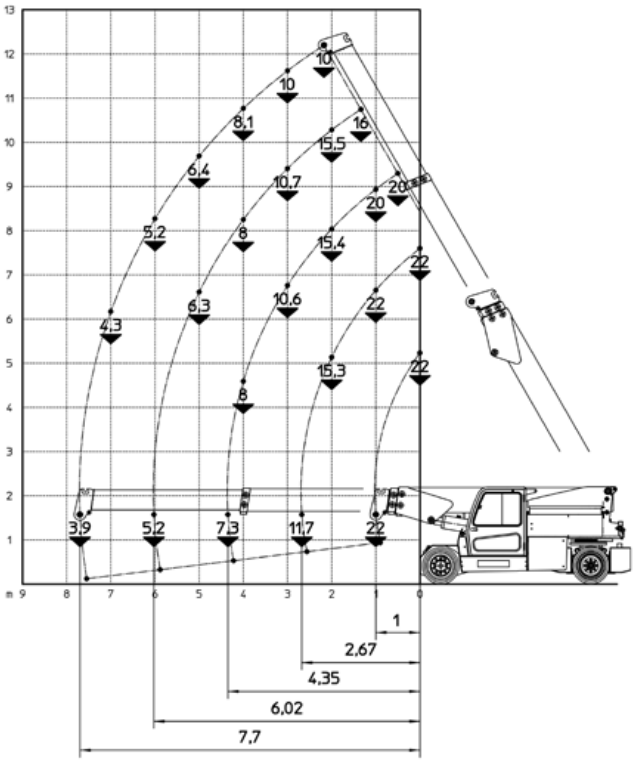

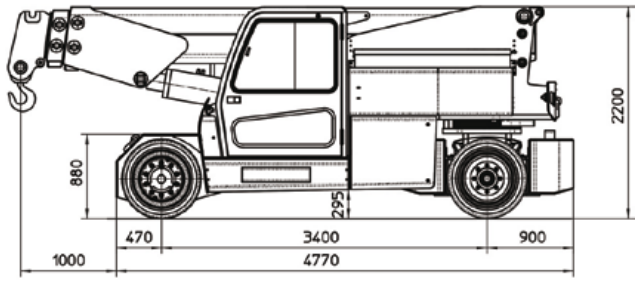

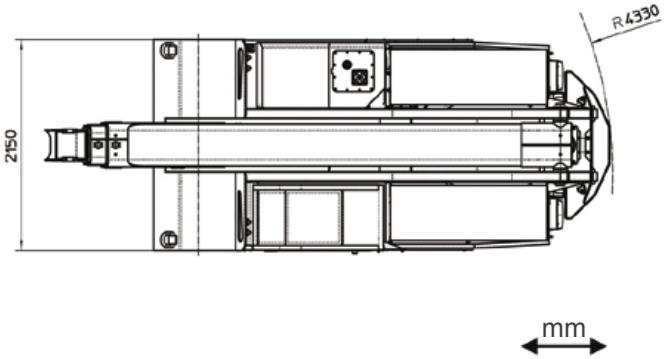

RAHMEN:	Geplant und gebaut von JMG - Verwindungssteifes Gehäuse, gefertigt aus hochfestem Stahl
AUSLEGER:	Gefertigt aus Formteilen und verschweißten Qualitäts-Stahlplatten, bestehend aus: 1 hydraulisches Grundelement, 2 hydraulischen Teleskop-Elementen (proportional ausfahrend)
FAHRANTRIEB:	n°2 Elektromotoren 12 kW 96 V AC, Isolierstoffklasse H
HYDRAULIKAGGREGAT:	Elektromotor 1x23 kW 96 V AC, Elektromotor 1x16 kW 96 V AC, Isolierstoffklasse H
BATTERIE:	96 V – 1125 Ah
FAHRSTEUERUNG:	Elektronische Geschwindigkeitskontrolle, Typ MOSFET
ANTRIEBE:	An der Vorderachse mit zwei getrennten Motoren
BEREIFUNG:	Vorne: n°4 superelastisch 355x50-20” Hinten: n°2 superelastisch 355x50-20”
BREMSEN:	Betriebsbremse: über hydraulisches Pedal betätigt, auf alle Räder. Feststell- und Notfallbremse: hydraulisch mit automatischer Steuerung auf alle Räder
LENKUNG:	Über das Hinterrad, mit von der Kranhydraulik versorgten Motor mit Servolenkung und Lastfühler. Die Versorgung des Systems ist durch die 12 kW Zahnradpumpe des Krans gewährleistet
HYDRAULIKANLAGE:	Angetrieben durch die 23 kW Zahnradpumpe - Hydraulikbedienung über elektro-proportionalen Verteiler, betätigt durch einen Joystick - Filter und Sicherheitsventile - Maximaler Betriebsdruck 220 bar
SICHERHEITSEINRICHTUNGEN:	Elektronische Lastbegrenzung
EXTRA AUSSTATTUNG: (Gegen Aufpreis)	Hydraulische Winde - Spitzenausleger - Non-Marking-Reifen - Arbeitskorb - Hydraulische Kettenzüge - Kabelfernbedienung - Funkfernbedienung - Hydraulischer Ausleger

KRAN-KLASSIFIZIERUNG NACH UNI ISO 4301-1	A3
EU STANDARD CE	2006/42 CE MD - 2004/108 CE EMC 2006/95 CE LVD - 2000/14/CE und nachfolgende Änderungen
REFERENZEN	EN13000:2010 UNI ISO 4301-2:2011 und nachfolgende Änderungen
ANTRIEB	Elektrisch
BEWEGEN DES KRANAUSLEGERS	Hydraulisch
STROMVERSORGUNG	Elektro batteriebetrieben
TRAGFÄHIGKEIT (kg)	22.000
EIGENGEWICHT (kg)	22.800
Gewicht abnehmbare Kontergewichte (kg)	3.000
WINKEL DES KRANAUSLEGERS NACH OBEN (°)	60
WINKEL DES KRANAUSLEGERS NACH UNTEN (°)	-7

JMG CRANES s.r.l.
Via Sito Nuovo, 14
29010 SARMATO (PC)

+39 0523 887024
info@jmgcranes.com
www.jmgcranes.com