d 5 0 0

Elektro- Deichsel- Breitspurstapler
mit Palettfahrwerk

Technische Daten

Stand 09_2015

Sichelschmidt GmbH
material handling

Im Hilingschen 32
D- 58300 Wetter

Telefon +49 (0) 2335-6309-0
Telefax +49 (0) 2335-6309-88

www.sichelschmidt.de
info@sichelschmidt.de

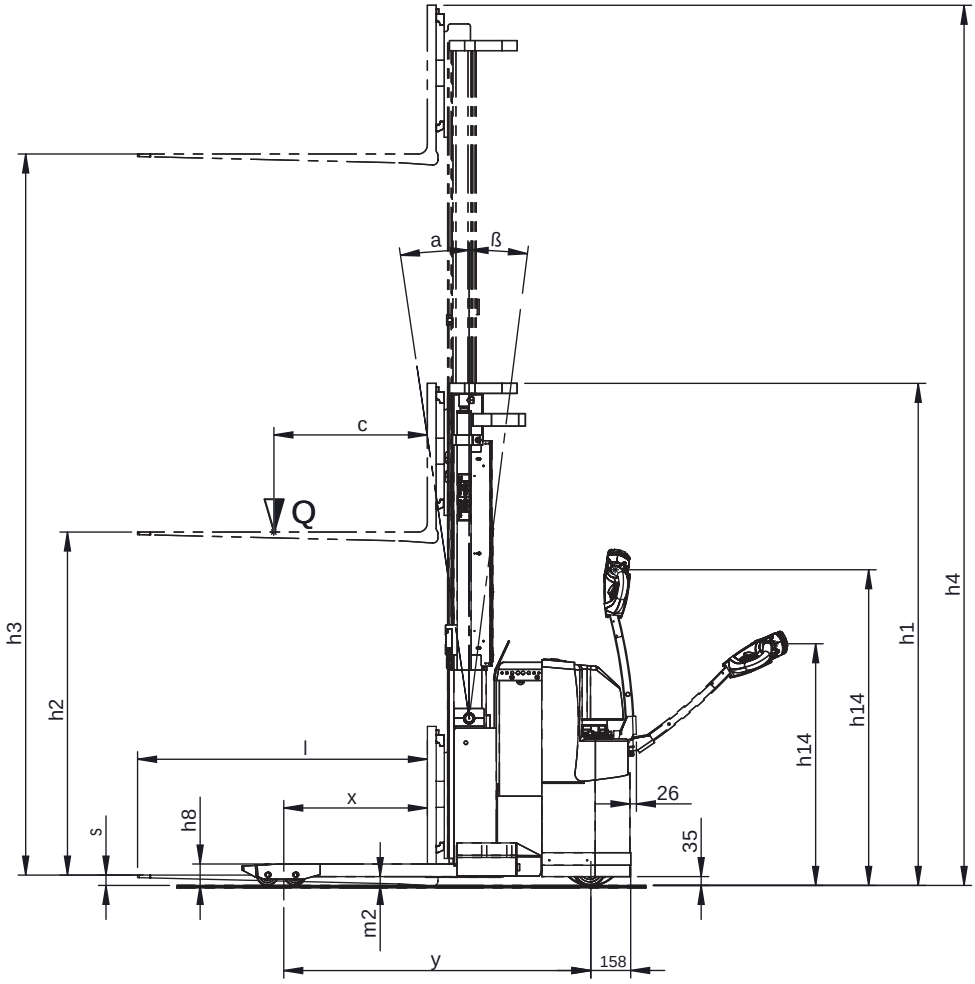
a
ß
c
Q
h3
h2
s
h8
l
x
m2
y
158
26
35
h14
h14
h1
h4

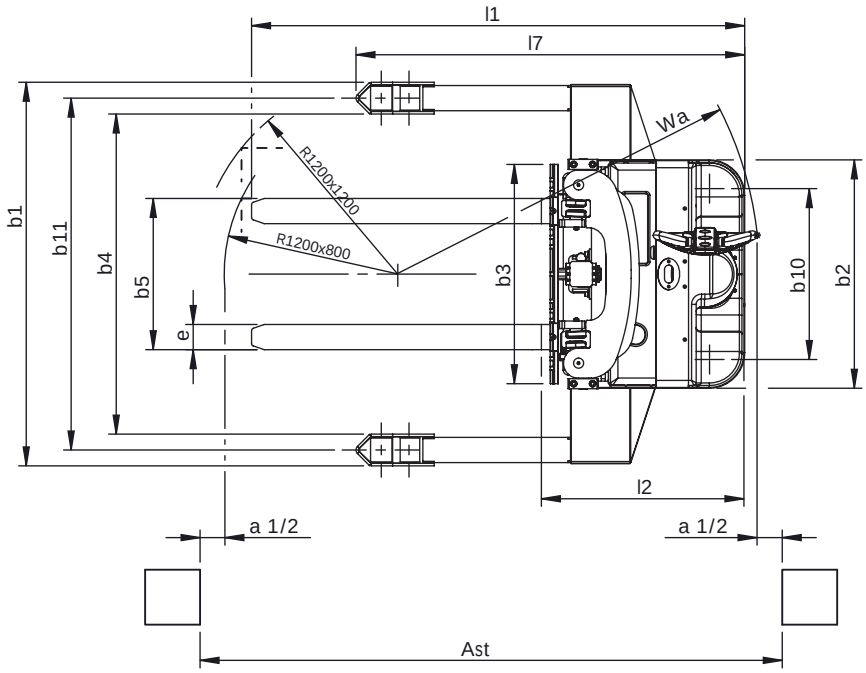
l1
l7
Wa
R1200x1200
R1200x800
b1
b11
b4
b5
e
b3
b10
b2
l2
a 1/2
a 1/2
Ast

d 500

Sichelschmidt material handling

Kurzzeichen			EGP Palettfahrwerk			
Kennzeichen	1.1	Hersteller (Kurzbezeichnung)			Sichelschmidt	Sichelschmidt
	1.2	Typ des Herstellers			d 512	d 516
	1.3	Antrieb Elektro			Elektro-Batterie	Elektro-Batterie
	1.4	Bedienung Hand-, Geh-, Stand-, Sitz, Kommissionierer			Hand-, Geh-	Hand-, Geh-
	1.5	Tragfähigkeit / Last	Q	t	1,25	1,6
	1.6	Lastschwerpunktabstand	c	mm	600	600
	1.8	Lastabstand 3)	x	mm	575	575
	1.9	Radstand	y	mm	1326	1326
Gewicht	2.1	Eigengewicht 1)		kg	ca. 1500	ca. 1500
	2.2	Achslast mit Last vorn / hinten		kg	885 / 1865	995 / 2105
	2.3	Achslast ohne Last vorn / hinten		kg	860 / 640	860 / 640
	2.4	Achslast Gabel vor, mit Last antriebsseitig / lastseitig		kg	--	--
	2.5	Achslast Gabel zurück, mit Last antriebsseitig / lastseitig		kg	--	--
Räder, Fahrwerk	3.1	Bereifung Vollgummi, Superelastik, Luft, Polyurethan (Vulko.)			Vollgummi / Polyurethan	Vollgummi / Polyurethan
	3.2	Reifengröße, antriebsseitig			ø254x80	ø254x80
	3.3	Reifengröße, lastseitig			ø85x100	ø85x100
	3.4	Zusatzräder (Abmessungen)			ø125x60	ø125x60
	3.5	Räder, Anzahl vorn / hinten (x=angetrieben)			1(x) 2 / 4	1(x) 2 / 4
	3.6	Spurweite, antriebsseitig	b_{10}	mm	678	678
	3.7	Spurweite, lastseitig	b_{11}	mm	1395	1395
Grundabmessungen	4.1	Neigung Hubgerüst vor / zurück (Option)	α / β	Grad	1° / 3°	1° / 3°
	4.2	Höhe Hubgerüst eingefahren	h_1	mm	s. Tabelle	s. Tabelle
	4.3	Freihub	h_2	mm	s. Tabelle	s. Tabelle
	4.4	Hub	h_3	mm	s. Tabelle	s. Tabelle
	4.5	Höhe Hubgerüst ausgefahren	h_4	mm	s. Tabelle	s. Tabelle
	4.6	Initialhub	h_5	mm	--	--
	4.7	Höhe Schutzdach (Kabine)	h_6	mm	--	--
	4.8	Sitzhöhe / Standhöhe	h_7	mm	--	--
	4.9	Höhe Deichsel in Fahrstellung min. / max.	h_{14}	mm	ca. 925 / 1250	ca. 925 / 1250
	4.10	Höhe Radarme	h_8	mm	85	85
	4.11	Zusatzhub	h_9	mm	--	--
	4.15	Höhe gesenkt	h_{13}	mm	--	--
	4.19	Gesamtlänge 2)	l_1	mm	1930	1930
	4.20	Länge einschl. Gabelrücken 2)	l_2	mm	815	815
	4.21	Gesamtbreite	b_1 / b_2	mm	1270 / 906	1270 / 906
	4.22	Gabelzinkenmaße	s / e / l	mm	35 / 100 / 1150	35 / 100 / 1150
	4.23	Gabelträger ISO 2328, Klasse / Typ A,B			2 / B	2 / B
	4.24	Gabelträgerbreite	b_3	mm	870	870
	4.25	Gabelaussenabstand	b_5	mm	verstellbar -817	verstellbar -817
	4.26	Breite zwischen den Radarmen / Ladeflächen	b_4	mm	906	906
	4.28	Vorschub	l_4	mm	--	--
	4.29	Schub, seitlich	b_7	mm	--	--
	4.31	Bodenfreiheit mit Last unter Hubgerüst	m_1	mm	48	48
	4.32	Bodenfreiheit Mitte Radstand	m_2	mm	33	33
	4.33	Arbeitsgangbreite bei Palette 1200 x 1200	Ast	mm	2550	2550
	4.34	Arbeitsgangbreite bei Palette 800 x 1200 längs 2)	Ast	mm	2405	2405
	4.35	Wenderadius	Wa	mm	1575	1575
	4.37	Länge über die Radarme	l_7	mm	1656	1656
Leistungsdaten	5.1	Fahrgeschwindigkeit mit / ohne Last		km/h	5,3 / 6,0	5,2 / 6,0
	5.2	Hubgeschwindigkeit mit / ohne Last		m/s	0,15 / 0,22	0,13 / 0,22
	5.3	Senkgeschwindigkeit mit / ohne Last		m/s	0,45 / 0,40	0,48 / 0,40
	5.4	Schubgeschwindigkeit mit / ohne Last		m/s	--	--
	5.6	max. Zugkraft mit / ohne Last		N	--	--
	5.8	max. Steigfähigkeit mit / ohne Last		%	10 / 14	9 / 14
	5.10	Betriebsbremse			generatorisch	generatorisch
E-Motor	6.1	Fahrmotor Leistung S2 60 min.		kW	1,7	1,7
	6.2	Hubmotor S3 15%		kW	3,0	3,0
	6.3	Batterie Trog Nr.			132 / 134 / 16 / 68 / 69	132 / 134 / 16 / 68 / 69
	6.4	Batteriespannung, Nennkapazität K_5		V/Ah	24 / 240 / 400	24 / 240 / 400
	6.5	Batteriegewicht		kg	211 - 380	211 - 380
	6.6	Energieverbrauch nach VDI- Zyklus		kWh/h	1,10	1,44
Sonst.	8.1	Art der Fahrsteuerung			Frequenzumrichter	Frequenzumrichter
	8.2	Arbeitsdruck für Anbaugeräte		bar	--	--
	8.4	Schaldruckpegel, Fahrerohr		dB(A)	65	65

Alle Maße beziehen sich auf senkrechte Stellung des Hubgerüsts.
Abweichende Bereifung, andere Hubgerüste sowie Zusatzeinrichtungen können andere Werte ergeben.
1) Eigengewicht mit Trog 136 und DFFM 2240
2) TFFM + 45 mm 3) TFFM - 45 mm

Stand 09_2015

d 500

Sichelschmidt GmbH
material handling

Kurzzeichen			EGP Palettfahrwerk			
Kennzeichen	1.1	Hersteller (Kurzbezeichnung)			Sichelschmidt	
	1.2	Typ des Herstellers			d 520	
	1.3	Antrieb Elektro			Elektro-Batterie	
	1.4	Bedienung Hand-, Geh-, Stand-, Sitz, Kommissionierer			Hand-, Geh-	
	1.5	Tragfähigkeit / Last	Q	t	2,0	
	1.6	Lastschwerpunktabstand	c	mm	600	
	1.8	Lastabstand 3)	x	mm	575	
	1.9	Radstand	y	mm	1326	
Gewicht	2.1	Eigengewicht 1)		kg	ca. 1500	
	2.2	Achslast mit Last vorn / hinten		kg	1120 / 2380	
	2.3	Achslast ohne Last vorn / hinten		kg	865 / 635	
	2.4	Achslast Gabel vor, mit Last antriebsseitig / lastseitig		kg	--	
	2.5	Achslast Gabel zurück, mit Last antriebsseitig / lastseitig		kg	--	
Räder, Fahrwerk	3.1	Bereifung Vollgummi, Superelastik, Luft, Polyurethan (Vulko.)			Vollgummi / Polyurethan	
	3.2	Reifengröße, antriebsseitig			ø254x80	
	3.3	Reifengröße, lastseitig			ø85x100	
	3.4	Zusatzräder (Abmessungen)			ø125x60	
	3.5	Räder, Anzahl vorn / hinten (x=angetrieben)			1(x) 2 / 4	
	3.6	Spurweite, antriebsseitig	b_{10}	mm	678	
	3.7	Spurweite, lastseitig	b_{11}	mm	1395	
Grundabmessungen	4.1	Neigung Hubgerüst vor / zurück (Option)	α / β	Grad	1° / 3°	
	4.2	Höhe Hubgerüst eingefahren	h_1	mm	s. Tabelle	
	4.3	Freihub	h_2	mm	s. Tabelle	
	4.4	Hub	h_3	mm	s. Tabelle	
	4.5	Höhe Hubgerüst ausgefahren	h_4	mm	s. Tabelle	
	4.6	Initialhub	h_5	mm	--	
	4.7	Höhe Schutzdach (Kabine)	h_6	mm	--	
	4.8	Sitzhöhe / Standhöhe	h_7	mm	--	
	4.9	Höhe Deichsel in Fahrstellung min. / max.	h_{14}	mm	ca. 925 / 1250	
	4.10	Höhe Radarme	h_8	mm	85	
	4.11	Zusatzhub	h_9	mm	--	
	4.15	Höhe gesenkt	h_{13}	mm	--	
	4.19	Gesamtlänge 2)	l_1	mm	1930	
	4.20	Länge einschl. Gabelrücken 2)	l_2	mm	820	
	4.21	Gesamtbreite	b_1 / b_2	mm	1270 / 906	
	4.22	Gabelzinkenmaße	s / e / l	mm	40 / 100 / 1150	
	4.23	Gabelträger ISO 2328, Klasse / Typ A,B			2 / B	
	4.24	Gabelträgerbreite	b_3	mm	870	
	4.25	Gabelaussenabstand	b_5	mm	verstellbar -814	
	4.26	Breite zwischen den Radarmen / Ladeflächen	b_4	mm	906	
	4.28	Vorschub	l_4	mm	--	
	4.29	Schub, seitlich	b_7	mm	--	
	4.31	Bodenfreiheit mit Last unter Hubgerüst	m_1	mm	48	
	4.32	Bodenfreiheit Mitte Radstand	m_2	mm	33	
	4.33	Arbeitsgangbreite bei Palette 1200 x 1200	Ast	mm	2555	
	4.34	Arbeitsgangbreite bei Palette 800 x 1200 längs 2)	Ast	mm	2410	
	4.35	Wenderadius	Wa	mm	1575	
	4.37	Länge über die Radarme	l_7	mm	1656	
Leistungsdaten	5.1	Fahrgeschwindigkeit mit / ohne Last		km/h	5,15 / 6,0	
	5.2	Hubgeschwindigkeit mit / ohne Last		m/s	0,12 / 0,22	
	5.3	Senkgeschwindigkeit mit / ohne Last		m/s	0,49 / 0,40	
	5.4	Schubgeschwindigkeit mit / ohne Last		m/s	--	
	5.6	max. Zugkraft mit / ohne Last		N	--	
	5.8	max. Steigfähigkeit mit / ohne Last		%	7 / 14	
	5.10	Betriebsbremse			generatorisch	
E-Motor	6.1	Fahrmotor Leistung S2 60 min.		kW	1,7	
	6.2	Hubmotor S3 15%		kW	3,0	
	6.3	Batterie Trog Nr.			132 / 134 / 16 / 68 / 69	
	6.4	Batteriespannung, Nennkapazität K_5		V/Ah	24 / 240 - 400	
	6.5	Batteriegewicht		kg	211 / 380	
	6.6	Energieverbrauch nach VDI- Zyklus		kWh/h	1,80	
Sonst.	8.1	Art der Fahrsteuerung			Frequenzumrichter	
	8.2	Arbeitsdruck für Anbaugeräte		bar	--	
	8.4	Schalldruckpegel, Fahrerohr		dB(A)	65	

Alle Maße beziehen sich auf senkrechte Stellung des Hubgerüsts.
Abweichende Bereifung, andere Hubgerüste sowie Zusatzeinrichtungen können andere Werte ergeben.
1) Eigengewicht mit Trog 136 und DFFM 2240
2) TFFM + 45 mm 3) TFFM - 45 mm

d 500

Sichelschmidt GmbH
material handling

Bau- und Hubhöhentabelle Duplex-Freihub-Freisicht-Mast Typ 06 — **1250 kg**

4.1	Neigung Hubgerüst / vor / zurück		Grad	1° / 3°	1° / 3°	1° / 3°	1° / 3°	1° / 3°	
4.2	Höhe Hubgerüst eingefahren	h_1	mm	1740	1990	2240	2490	2740	
4.3	Freihub	h_2	mm	1215	1465	1715	1965	2215	
4.4	Hub	h_3	mm	2500	3000	3500	3850	4350	
4.5	Höhe Hubgerüst ausgefahren	h_4	mm	3025	3525	4025	4390	4890	
4.6	Initialhub	h_5	mm	--	--	--	--	--	

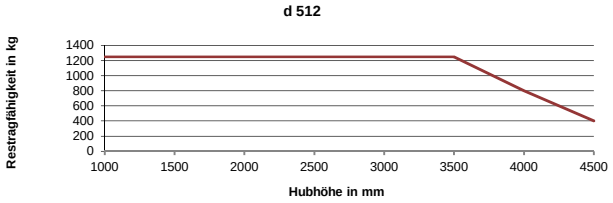

Bau- und Hubhöhentabelle Duplex-Freihub-Freisicht-Mast Typ 06 — **1600 kg**

4.1	Neigung Hubgerüst / vor / zurück		Grad	1° / 3°	1° / 3°	1° / 3°	1° / 3°	1° / 3°	
4.2	Höhe Hubgerüst eingefahren	h_1	mm	1740	1990	2240	2490	2740	
4.3	Freihub	h_2	mm	1215	1465	1715	1965	2215	
4.4	Hub	h_3	mm	2400	2900	3400	3850	4350	
4.5	Höhe Hubgerüst ausgefahren	h_4	mm	2925	3425	3925	4390	4890	
4.6	Initialhub	h_5	mm	--	--	--	--	--	

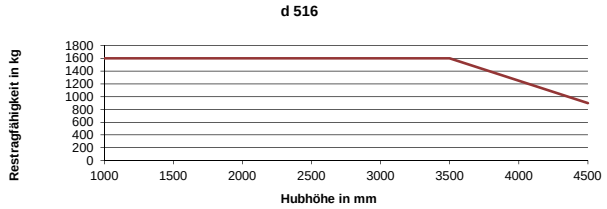

Bau- und Hubhöhentabelle Duplex-Freihub-Freisicht-Mast Typ 06 — **2000 kg**

4.1	Neigung Hubgerüst / Gabelträger vor / zurück		Grad	1° / 3°	1° / 3°	1° / 3°	1° / 3°	1° / 3°	
4.2	Höhe Hubgerüst eingefahren	h_1	mm	1740	1990	2240	2490	2740	
4.3	Freihub	h_2	mm	1200	1450	1715	1950	2200	
4.4	Hub	h_3	mm	2350	2850	3370	3850	4350	
4.5	Höhe Hubgerüst ausgefahren	h_4	mm	2875	3375	3895	4390	4890	
4.6	Initialhub	h_5	mm	--	--	--	--	--	

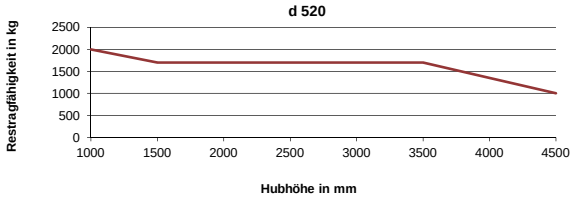

Bau- und Hubhöhentabelle Triplex-Freihub-Freisicht-Mast — **bis 1600 kg**

4.1	Neigung Hubgerüst / vor / zurück		Grad	1° / 3°	1° / 3°	1° / 3°	1° / 3°	1° / 3°	1° / 3°
4.2	Höhe Hubgerüst eingefahren	h_1	mm	1456	1906	2006	2106	2206	2306
4.3	Freihub	h_2	mm	891	1341	1441	1541	1641	1741
4.4	Hub	h_3	mm	2700	4050	4350	4650	4950	5250
4.5	Höhe Hubgerüst ausgefahren	h_4	mm	3265	4615	4915	5215	5515	5815
4.6	Initialhub	h_5	mm	--	--	--	--	--	

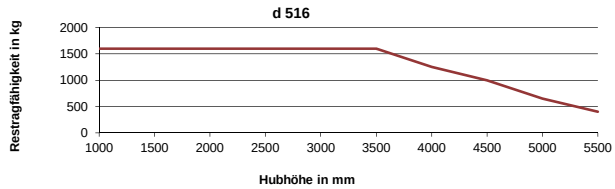

Technische Information

d 500

Palettfahrwerk

Chassis:

- Fahrzeugchassis aus hochwertigem Stahlblech
- Modernes und extrem kompaktes Design
- Optimale Ergonomie und Bedienkomfort
- Haube aus schlagzähem Kunststoff
- Niedriges Palett- Breitspurfahrwerk mit 85 mm Vulkollan-Lasträdern für optimale Stabilität bei großen Hubhöhen und zum Unterfahren von Regalen
- Fußschutz aus faserverstärktem Gummi zur besseren Rinnendurchfahrt
- Extrem hohe Resttragfähigkeit

Lenkung und Antrieb:

- Die AC- Technologie ermöglicht ein ruckfreies Anfahren und Abbremsen und verhindert das unkontrollierte Zurückrollen beim Anfahren an Steigungen.
- Mittiger, leistungsstarker 1,7 kW Antrieb mit feinfühliger ASM Fahrsteuerung
- Energierückgewinnung beim Bremsen
- Die Sicherheitsdeichsel ermöglicht das sichere Rangieren auf engstem Raum. Auch bei senkrecht stehender Deichsel ist ein Manövrieren in Schleichfahrt möglich

Mast und Hydraulikanlage:

- Duplex- Freihub- Freisicht- Mast aus Spezial- Profilen mit spielarmer Lagerung durch einstellbare Rollen mit Gleitführungen, alternativ Triplex- Freihub- Freisicht- Mast
- Energiesparende Pumpe
- 3,0 kW Hubmotor
- Feinfühliger Regelung aller hydraulischen Funktionen mit integrierter Druckbegrenzung vom Deichselkopf

Batterie:

- Von 24V 2PzB 240Ah bis 24V 5PzS 400Ah
- Batteriesteckvorrichtung FEM 160
- Kranbar

Bremse:

- Generatorische, verschleißfreie Betriebsbremse, zusätzlich integrierte verschleißfreie elektromagnetische Parkbremse

Ausstattung:

- Schlüsselschaltschloß Schließart E30
- Reduzierung der Fahrgeschwindigkeit bei niedriger Batteriespannung
- Reduzierung der Fahrgeschwindigkeit in der Masthubstufe
- Radlager mit Abdichtung gegen Spritzwasser

Fahrerplatz:

- Ergonomische Anordnung aller Bedienelemente
- Große Fahrschalter und Bedienelemente in IP 65
- Anzeigedisplay mit Batteriezustandsanzeige, Betriebsstundenzähler, Wartungsintervallzähler

Zusatzausstattung:

- Elektronische Waage
- Kühlhausausführung bis -25°C
- Rollensystem zum manuellen Wechseln der Batterie
- Power- Pack mit 4,0 kW AC- Hubmotor für extreme Einsatzbedingungen
- Aquamatik
- Neigemast
- Seitenschieber
- Fassklammer
- Einfahrbreite b4 anpassbar

Sicherheit:

- Sicherheit durch schwimmend gelagerte Körperschutztaste
- Vulkollan-/Gummibereifung
- Die Fahrzeuge werden in Übereinstimmung mit der Maschinenrichtlinie 2006/42/EG entwickelt und gefertigt.
- Sichelschmidt ist durch Lloyds Register nach ISO 9001:2008 zertifiziert.

Auf Anfrage bieten wir Ihnen auch gerne kundenspezifische Lösungen an.

Technische Änderungen vorbehalten.

Stand 09 _2015

Sichelschmidt GmbH
material handling

Im Hilingschen 32
D- 58300 Wetter

Telefon +49 (0) 2335-6309-0
Telefax +49 (0) 2335-6309-88

www.sichelschmidt.de
info@sichelschmidt.de