Konsolenseilwinde

KW PREMIUM

Reicht die menschliche Kraft nicht aus, erweist sich die Konsolenseilwinde KW Premium als vielseitiger und zuverlässiger Helfer.
Eine ergonomische, anwenderfreundliche Bauweise garantiert die Lastenbewegung im Bereich von 350 kg bis 900 kg.
Durch die angebaute Lastdruckbremse bleibt die Last in der gewünschten Position.
Die Konsolenseilwinde ist vollverzinkt und eignet sich daher auch für den Einsatz im Freien.

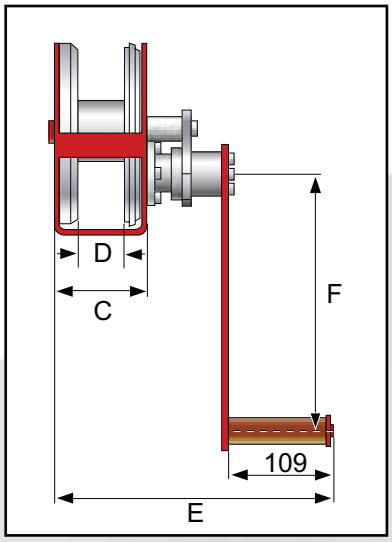

Artikel-Nr.	2012510KW035	2012510KW065	2012510KW09
Tragfähigkeit 1 Lage / kg	350	650	900
Übersetzung	4,2:1	5:1	10:1
A / mm	184	256	293
B / mm	156	203	216
C / mm	88	107	127
D / mm	51	60	63
E / mm	272	283	305
F / mm	210	319	319
Gewicht / kg	3,7	7,7	10,1
Für Seil Ø / mm	5	7	8
Seilaufnahme, m	19	19	19

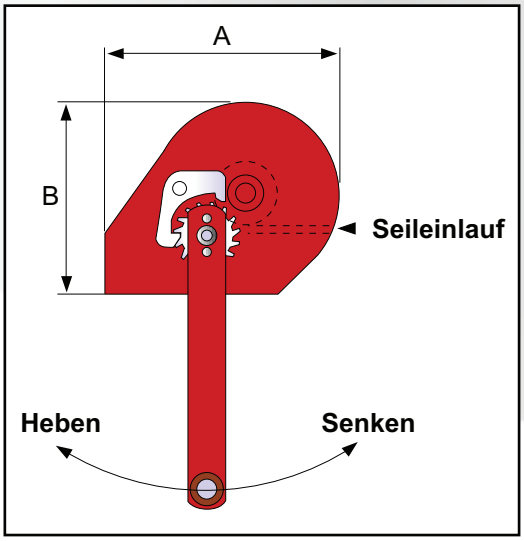

WW PREMIUM

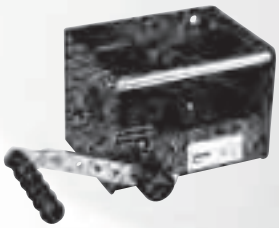

Unbegrenzte Einsatzmöglichkeiten – ob in Werften, Agrarbetrieben, Sporthallen oder im Metall- und Anlagenbau – die WW Premium bewegt.
Sicher in der Handhabung und vielseitig verwendbar zeigt sich die Wandseilwinde als unverzichtbares Handhebezeug.
Ein Highlight ist der verstellbare Kurbelarm, der zur serienmäßigen Ausstattung gehört.
Mittels dieses Kurbelarmes ist ein schnelles Bewegen leichter Lasten möglich. Schwere Lasten werden mittels Stirnradgetriebe besonders leichtgängig umgesetzt.

WW PREMIUM
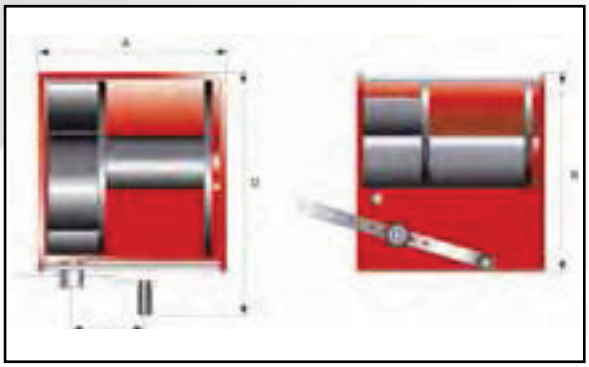
Artikel-Nr.	2012520WW025	2012520WW05	2012520WW10
Tragfähigkeit 1 Lage / kg	250	500	1000
Für Seil Ø / mm	5	7	9
Seilaufnahme / m	20	25	35
Gewicht / kg	10	16	40
A / mm	200	260	300
B / mm	150	180	300
C / mm	240	240	370
D / mm	330	360	490