SMV 5/6 ECB 90

KONECRANES®

TECHNISCHE DATEN

Tragfähigkeit		
Tragfähigkeit	kg	9000
Hubgeschwindigkeit, ohne Hublast / mit Hublast	m / s	0,73 / 0,63
Senkgeschwindigkeit, ohne Hublast / mit Hublast	m / s	0,60 / 0,60
Geschwindigkeiten		
Fahren vorwärts, ohne Hublast / mit Hublast	km / h	30 / 30
Fahren rückwärts, ohne Hublast / mit Hublast	km / h	30 / 30
Steigfähigkeit / mit Hublast bei 0 km h / 2 km h	%	38 / 29
Zugkraft mit Hublast bei 0 km h / 2 km / h	kN	168 / 133
Gewichte		
Eigengewicht	kg	36800
Achsdruck vorne, ohne Hublast / mit Hublast	kg	24000 / 37900
Achsdruck hinten, ohne Hublast / mit Hublast	kg	12900 / 8000
Motor (Electronisch kontrolliert)		
Fabrikat / Type EU Stufe III		Volvo TAD-760-VE
Kraftstoff / Motorart		Diesel / 4 - takt
Nennleistung ISO 3046 / Drehzahl	kW (hp) / rpm	181 (246) / 2300
Drehmoment ISO 3046 / Drehzahl	Nm / rpm	1100 / 1500
Literleistung / Zylinder		7,15 / 6
Lichtmaschine / Leistung	W / Amp	AC / 1540 / 55
Batterie / Volt / Kapazität	V / Ah	2 x 12 / 140
Kraftstoffverbrauch / Normaler Einsatz	L / h	10-12
*		
Getriebe mit elektronisch kontrollerter Gangschaltung		
Getriebe, Fabrikat / Type		DANA / TE-17000
Art des Getriebes		Drehmomentwandler
Schaltgetriebe, Type		Hydrodynamisch
Anzahl Gänge, v / r		3 / 3
Antriebsachse, Fabrikat		Kessler D81
Reifen		
Reifen, Anzahl vorne / hinten		4 / 2
Reifendimensionen, vorne		12.00 x 24" / PR 20
Reifendimensionen, hinten		12.00 x 24" / PR 20
Luftdruck, vorne und hinten	MPa	0,9
Lenkung		
Lenkung		Hydrostatisch
Betriebsbremse		Hydr. Ölgekühlte Lamellenbremse
Feststellbremse		Federsp.bremse - Kardanwelle
Flüssigkeitsmengen		
Brennstoff	L	400
Hydraulische-Anlage	L	430
Hydraulik Druck	MPa	21,5
Geräuschpegel (LM in der Kabine)	dB (A)	70

SMV 5/6 ECB 90

KONECRANES®

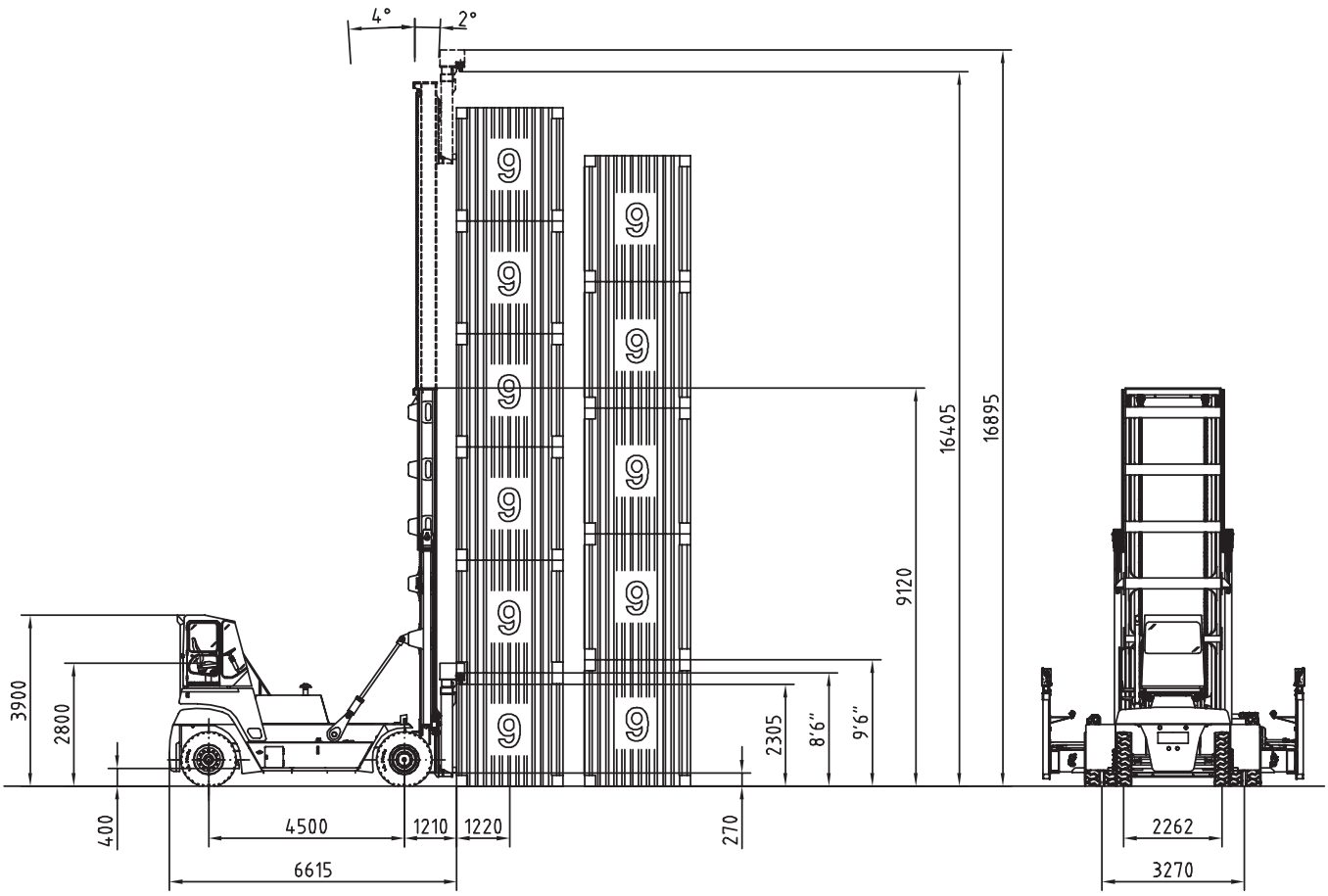

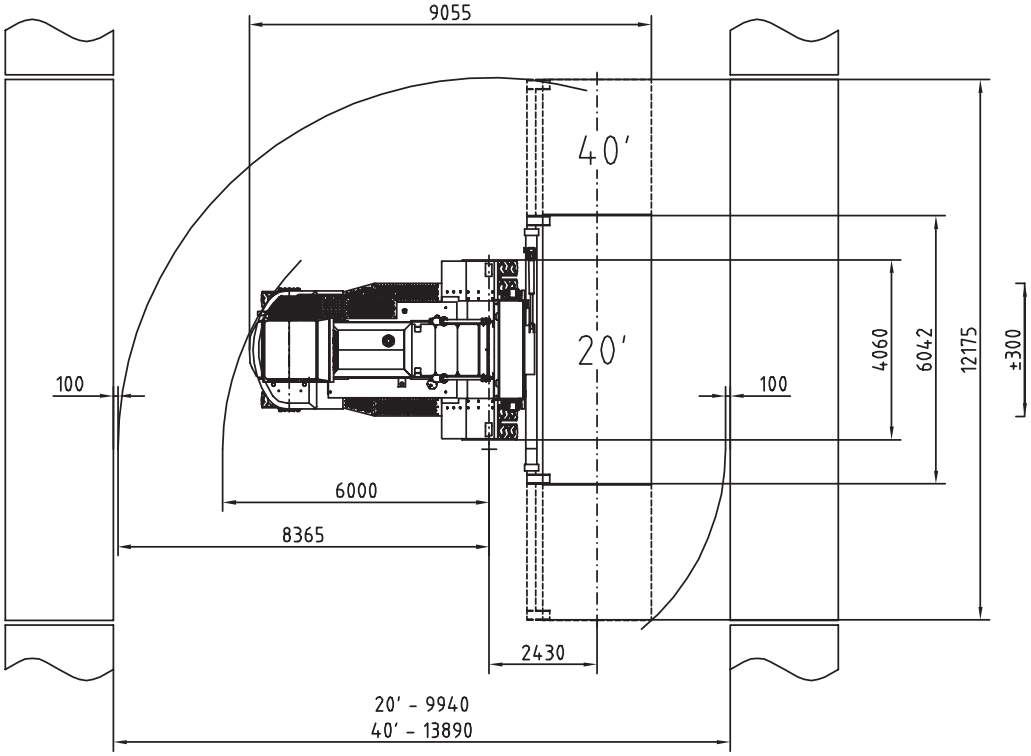

SMV 5/6 ECB 90 / DE / 061110

Technische Änderungen vorbehalten.

KONECRANES LIFTTRUCKS AB

www.smvlifttrucks.se

Box 103
SE-285 23 Markaryd
SWEDEN

Visitors address
Anders Anderssons väg 13

Phone +46 433 73 300
Fax +46 433 73 310

E-mail
info@smvlifttrucks.se