T40RT/T46JRT

TELESKOP-ARBEITSBÜHNE

- Alltagstaugliche Teleskopbühne mit Dieselantrieb
- Optional mit oder ohne Korbausleger erhältlich
- Ausgerüstet mit Pendelachse und Allradantrieb für beste Geländetauglichkeit
- Einfach zu bedienen und enorm wartungsfreundlich
- Speziell geeignet für den Stahl- und Metallbau oder auf Baustellen aller Art

snorkel

www.snorkellifts.com

TELESKOP-ARBEITSBÜHNE

T40RT/T46JRT

ABMESSUNGEN	T40RT	T46JRT
Max. Arbeitshöhe	14,2m	16,0m
Max. Plattformhöhe (**A**)	12,2m	14,0m
Max. Reichweite	10,1m	12,2m
Plattformbreite	2,44m x 1,0m	2,44m x 1,0m
Gesamtbreite (**B**)	2,44m	2,44m
Transportlänge (**C**)	7,57m	8,6m
Transporthöhe (**D**)	2,4m	2,4m
Radstand	2,44m	2,44m
Bodenfreiheit	360mm	360mm

LEISTUNG		
Plattformkapazität	272kg	227kg
Max. fahrbare Höhe	12,2m	14,0m
Max. Fahrgeschwindigkeit (nicht angehoben)	7,25km/h	7,25km/h
Max. Fahrgeschwindigkeit (abgesenkt)	1,1km/h	1,1km/h
Länge Korbarm	n/a	1,8m
Korbarm Schwenkbereich	n/a	136°
Einfahren/Ausfahren	64/64 sek	64/64 sek
Steigfähigkeit	45%	40%
Innerer Wenderadius	1,37m	1,37m
Äusserer Wenderadius	4,57m	4,57m
Reifen	schaumgefullte Geländereifen 355/55 0625	
Steuerung	Proportionales Fahren, Heben und Schwenken	
Fahrsystem	4-Rad-Antrieb mit Pendelachse	

ANTRIEB		
Motor	Kubota V1505T Diesel 44.2PS	
Notablass über	12V DC	12V DC

GEWICHT		
Eigengewicht	6.486kg	7.030kg

ARBEITSDIAGRAMM

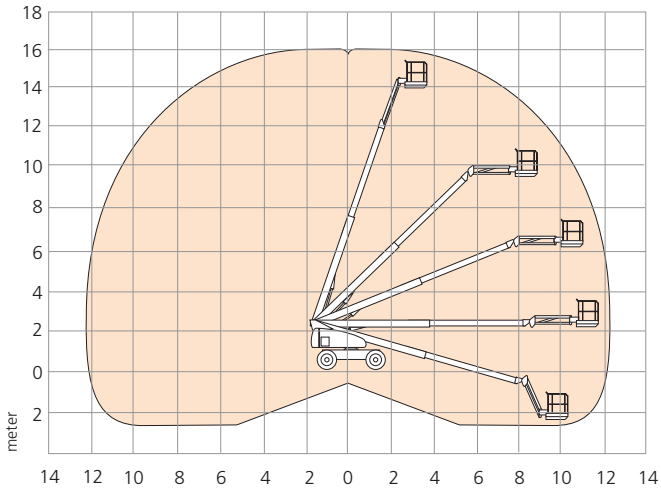

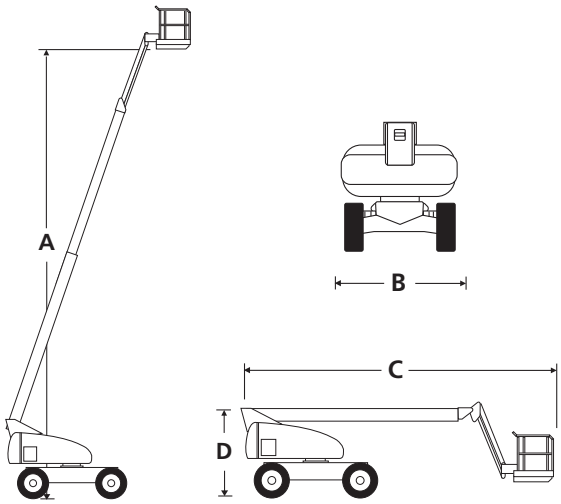

STANDARDMERKMALE

- 4-Rad-Antrieb
- Pendelachsen
- Ausschwenkbarer Motor
- Kippalarm mit Abschaltung
- Hupe
- Betriebsstundenzähler
- DC Notfunktionen
- Korb mit drei Eingängen
- Warnleuchte
- CE abgenommen

OPTIONEN

- Hausfarbe
- 1,82m x 0,99m Korb
- 110 oder 240V Kabel zur Plattform
- Plattform Arbeitsleuchten
- Hydraulikgenerator
- Luftanschluss zur Plattform
- Kaltwetterpaket
- Extrem Kaltwetterpaket
- Ausrüstung für Verglasungsarbeiten
- 12k Stromerzeuger
- 12k Stromerzeuger mit Ausrüstung für Verglasungsarbeiten

snorkel

Ihr deutscher Distributor:
Josef Siegl GmbH
T: +49 (0) 81 31 / 59 63 - 0
F: +49 (0) 81 31 / 59 63 - 39
W: www.siegl-gmbh.de
E: info@siegl-gmbh.de
Hertzstraße 9, 85757 Karlsfeld

SIEGL
GABELSTAPLER + ARBEITSBÜHNEN
SCHULUNG – VERMIETUNG – FINANZIERUNG
VERTRIEB – SERVICE – ERSATZTEILE – ZUBEHÖR

www.snorkellifts.com

Spezifikationen können ohne vorherige Ankündigung geändert werden. Die hier abgebildeten Fotos und Diagramme dienen nur für Werbezwecke.
Beziehen Sie sich auf Snorkel Bedienerhandbücher für die richtige Anwendung und Wartung dieser Ausrüstung