T80/T85J

TELESKOP-ARBEITSBÜHNE

- Robuste Gross-Teleskopbühne mit Dieselantrieb
- Optional mit oder ohne Korbausleger erhältlich
- Kräftiger Allradantrieb
- Exzellente Geländetauglichkeit
- Speziell entwickelt für anspruchsvolle Grossbaustellen

snorkel

www.snorkellifts.com

TELESKOP-ARBEITSBÜHNE

T80/T85J

ABMESSUNGEN	T80	T85J
Max. Arbeitshöhe	26,4m	27,9m
Max. Plattformhöhe	24,4m	25,9m
Max. Reichweite	21,7m	23,4m
Plattformabmessungen	0,76m x 2,44m	0,76m x 2,44m
Breite (**A**)	2,6m	2,6m
Länge (**B**)	11,8m	12,9m
Bauhöhe (**C**)	2,9m	2,9m
Bodenfreiheit	330mm	330mm

LEISTUNG		
Plattformkapazität	227kg	227kg
Max. fahrbare Höhe	24,4m	25,9m
Max. Fahrgeschwindigkeit (abgesenkt)	4,8km/h	4,8km/h
Max. Fahrgeschwindigkeit (angehoben)	1,0km/h	1,0km/h
Korbarm Länge	n/a	1,5m
Korbarmschwenkung	n/a	140°
Plattformdrehung	165°	170°
Oberwagendrehung (nicht endlos)	360°	360°
Heben/Senken	195/175 sek	230/210 sek
Steigfähigkeit	30%	30%
Innerer Wenderadius	2,4m	2,4m
Reifen	schaumgefüllte Geländereifen 15 x 625	
Bedienung	Proportional via Joystick	
Fahrsystem	4-Rad-Antrieb	

ANTRIEB	
Motor	Deutz F4L-2011 luftgekühlt Diesel 64PS

GEWICHT		
Eigengewicht	16.480kg	17.100kg

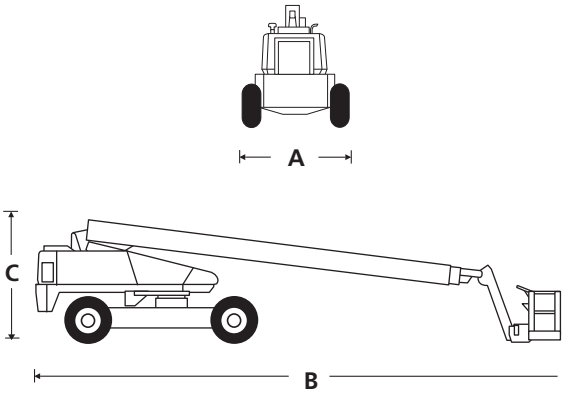

STANDARDMERKMALE

- 1,5m, 140° Korbarm (nur T85J)
- Hydraulische Plattformdrehung
- 4-Rad-Antrieb mit 4-Rad Steuerung
- Proportionale Bedienung Fahren, Heben und Drehen
- Schaumgefüllte Bereifung
- In voller Höhe fahrbar
- Hupe für Bediener
- Fingerschutz-Geländer
- CE abgenommen

OPTIONEN

- Hausfarbe
- Luftanschluss an Plattform
- Drehtür statt Fallriegel
- Startkit für kaltes Wetter
- Extrem Kaltwetterpaket
- Beleuchtungsanlage-Paket
- Schutzpaket für Strahl-/Lackierarbeiten
- Abschleppvorichtung
- Ausrüstung für Verglasungsarbeiten
- 12k Stromerzeuger
- 12k Stromerzeuger mit Ausrüstung für Verglasungsarbeiten

ARBEITSDIAGRAMM

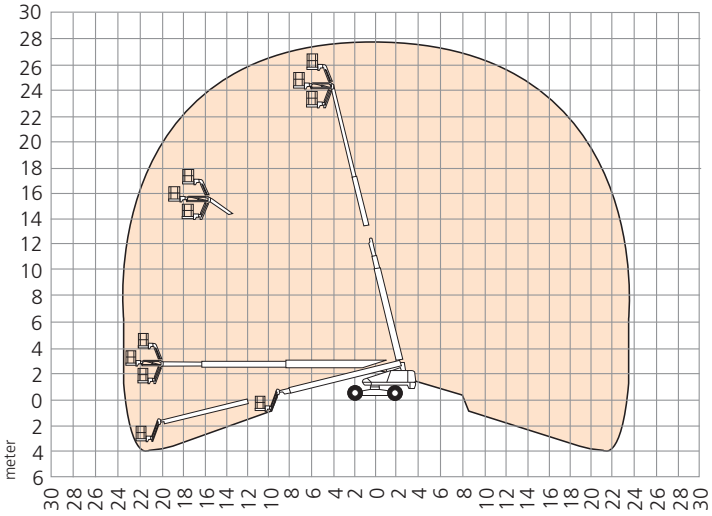

snorkel

Ihr deutscher Distributor:
Josef Siegl GmbH
T: +49 (0) 81 31 / 59 63 - 0
F: +49 (0) 81 31 / 59 63 - 39
W: www.siegl-gmbh.de
E: info@siegl-gmbh.de
Hertzstraße 9, 85757 Karlsfeld

SIEGL
GABELSTAPLER + ARBEITSBÜHNEN
SCHULUNG – VERMIETUNG – FINANZIERUNG
VERTRIEB – SERVICE – ERSATZTEILE – ZUBEHÖR

www.snorkellifts.com

Spezifikationen können ohne vorherige Ankündigung geändert werden. Die hier abgebildeten Fotos und Diagramme dienen nur für Werbezwecke.
Beziehen Sie sich auf Snorkel Bedienerhandbücher für die richtige Anwendung und Wartung dieser Ausrüstung