Handhubwagen 1,0 t

BT pro lifter m

TOYOTA

MATERIAL HANDLING

www.toyota-forklifts.eu

stronger together

Handhubwagen

Technische Daten					LHT100
Kennzeichen	1.1	Hersteller			BT
	1.2	Typ			LHT100
	1.3	Antrieb			Batterie
	1.4	Bedienung			Hand
	1.5	Tragfähigkeit/Last	Q	kg	1000
	1.6	Lastschwerpunkt	c	mm	600
	1.8	Lastabstand	x	mm	945 [1)]
	1.9	Radstand	y	mm	1170 [1)]
Gewicht	2.1	Eigengewicht ikl. Batterie		kg	107
	2.2	Achslast mit Last, Lenk-/ Gabelrolle		kg	386/360
	2.3	Achslast ohne Last, Lenk-/ Gabelrolle		kg	82/12
Rollen	3.1	Lenk- / Gabelrolle: Powerthan (Po), Stahl (S), Nylon (N), Polyurethan (P), Powerfriction (Pf), Gummi (R), Gummi antistatisch (Ra)			P/Po, N, P
	3.2	Rollengröße vorn		mm	175x50
	3.3	Rollengröße hinten		mm	85x100 / 85x75 [2)]
	3.5	Rollen, Anzahl vorn/hinten (x=angetrieben)			1/2 oder 1/4 [2)]
	3.6	Spurweite vorn	b_{10}	mm	520/685
	3.7	Spurweite hinten	b_{11}	mm	364/529
Grundabmessungen	4.4	Hub	h_3	mm	115
		Hubhöhe	h_{23}	mm	200
	4.9	Deichselhöhe in Betrieb, min./max.	h_{14}	mm	1220
	4.15	Gabelhöhe abgesenkt	h_{13}	mm	85
	4.19	Gesamtlänge	l_1	mm	1575
	4.20	Länge einschl. Gabelrücken	l_2	mm	425
	4.21	Gesamtbreite	b_1/b_2	mm	520/685
	4.22	Gabelzinkenmaße	s/e/l	mm	45/156/1150 [3)]
	4.25	Maß über Gabel	b_5	mm	520/685
	4.32	Bodenfreiheit Mitte Radstand	m_2	mm	40
	4.33	Arbeitsgangbreite bei Palette 1000 x 1200 quer*	A_{st}	mm	1525 [1)]
	4.34	Arbeitsgangbreite bei Palette 800 x 1200 längs*	A_{st}	mm	1725 [1)]
	4.35	Wenderadius	W_a	mm	1370 [1)]
Leistungsdaten	5.1	Fahrgeschwindigkeit mit/ohne Last		km/h	3,5/5
	5.3	Senkgeschwindigkeit, mit/ohne Last		m/s	Kontrollierbar
	5.7	Steigfähigkeit mit/ohne Last		%	—
	5.8	Max. Steigfähigkeit mit/ohne Last		%	—
	5.10	Betriebsbremse			Elektrisch
E-Motor	6.1	Fahrmotor, Leistung S2 60 min		kW	0.2
	6.4	Batteriespannung, Nennkapazität		V/Ah	2 x 12/24
	6.5	Batteriegewicht		kg	2 x 9,5
Sonstiges	8.1	Art der Fahrsteuerung			Tastschalter
	8.4	Schalldruckpegel nach EN 12 053, Fahrerohr		dB(A)	63

1) Maß bei angehobener Gabel
2) Einfachrolle / Tandemrolle
3) Weitere erhältliche Gabellängen: 810/910/1000/1070/1220
*Arbeitsgangbreite gem. VDI 2198

Leistung und Abmessungen der Geräte sind nominal und unterliegen Toleranzen. BT Products AB behält sich das Recht vor, Produktänderungen ohne vorherige Ankündigung vorzunehmen.

Abmessungen

BT pro lifter m

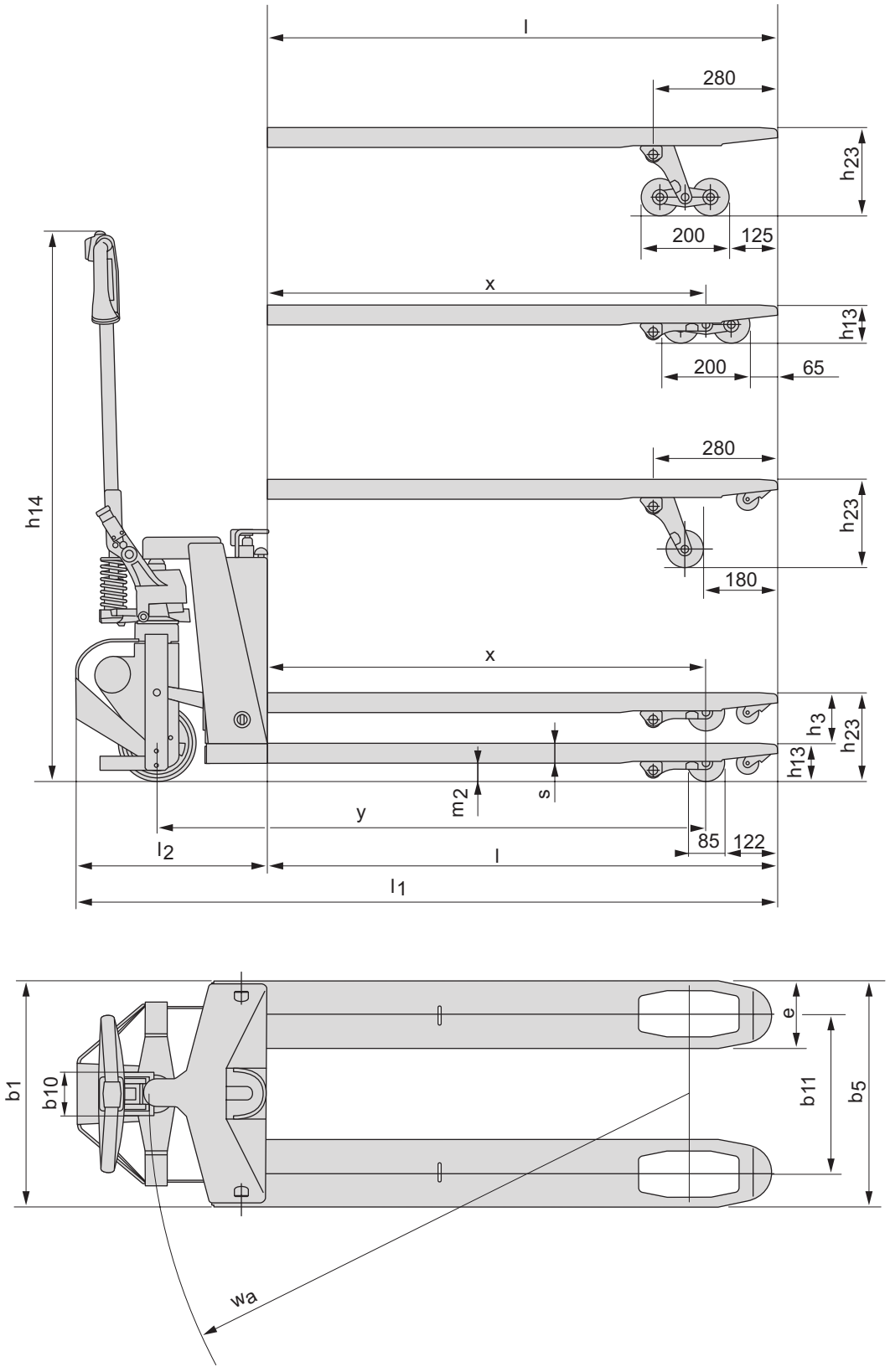

Geräteeigenschaften:

- Der motorisierte Lifter übernimmt das Ziehen oder Schieben der Last. Mit einer Tragfähigkeit von 1000 kg ermöglicht er ein ergonomisches Arbeiten.
- Optimale Ergonomie, geringe Belastung von Armen, Schultern oder Rücken.
- Gesteigerte Produktivität dank vieler Sicherheitsfunktionen.
- Optimal für eine Vielzahl von Innen-Anwendungen.
- Die Sicherheitsfunktionen umfassen NOT-AUS Schalter, Sicherheitsauffahrschalter und die deichselbetätigte Park- und Betriebsbremse.
- Integriertes Ladegerät mit separatem Ladekabel.
- Optional auch als U-Modell mit einer Unterfahrhöhe von 75 mm erhältlich.
- Das Produkt ist umweltzertifiziert.

TP-Technical Publications, Sweden — 745346-120, version 1, 1007

TOYOTA
MATERIAL HANDLING
stronger together

TOYOTA INDUSTRIAL EQUIPMENT BT

TOYOTA und BT sind Marken von TOYOTA MATERIAL HANDLING EUROPE.